Документ подписан простой электронной подписью
Информация о владельце:
ФИО: Крылова Людмила Вячеславовна
Должность: Проректор по учебно-методической работе
Дата подписания: 17.11.2026 11:56:23
Уникальный программный ключ:
b066544bae1e449cd8bfce392f7224a676a271b2

МИНИСТЕРСТВО НАУКИ И ВЫСШЕГО ОБРАЗОВАНИЯ РОССИЙСКОЙ ФЕДЕРАЦИИ

Федеральное государственное бюджетное образовательное учреждение высшего образования «Донецкий национальный университет экономики и торговли имени Михаила Туган-Барановского»

КАФЕДРА ОБЩЕИНЖЕНЕРНЫХ ДИСЦИПЛИН

УТВЕРЖДАЮ

Проректор по учебно-методической работе_____Л.В. Крылова
(подпись)
«_26_» _____03_____ 2026 г.

РАБОЧАЯ ПРОГРАММА ДИСЦИПЛИНЫ

Б.1.О.30 «КОМПЬЮТЕРНАЯ ГРАФИКА»

Укрупненная группа направлений подготовки	43.00.00 Сервис и туризм (код, наименование)
Образовательная программа высшего образования	программа бакалавриата
Направление подготовки	43.03.03 Гостиничное дело (код, наименование)
Профиль	Гостинично-ресторанное дело (наименование)
Факультет	ресторанно-гостиничного бизнеса
Форма обучения, курс	очная форма обучения, 2 курс заочная форма обучения, 3 курс

Рабочая программа адаптирована для лиц с умеренными нарушениями функций зрения, слуха и речи *(при наличии таких лиц)*

Донецк
2026

Рабочая программа дисциплины *«Компьютерная графика»* ***для обучающихся по направлению подготовки*** *43.03.03 «Гостиничное дело», профиль Гостинично-ресторанное дело, разработана в соответствии с ОПОП ВО для обучающихся 2026 года набора*

Разработчик: Севаторов Н.Н., доцент, канд. техн. наук, доцент
(ФИО, должность, ученая степень, ученое звание)

Рабочая программа утверждена на заседании кафедры *общеинженерных дисциплин*
Протокол от « 9 » февраля 2026 года № 11

Зав. кафедрой общеинженерных дисциплин

_____ С.А. Соколов
(подпись) (инициалы, фамилия)

СОГЛАСОВАНО

Декан факультета ресторанно-гостиничного бизнеса

_____ И.В. Кощавка
(подпись) (фамилия и инициалы)

Дата " 24 " 02 2026 года № 7

ОДОБРЕНО
Учебно-методическим советом ФГБОУ ВО «ДОННУЭТ»
Протокол от « 25 » марта 2026 года № 8

Председатель _____ Л.В.Крылова
(подпись) (инициалы, фамилия)

© Севаторов Н.Н., 2026
© Федеральное государственное бюджетное образовательное учреждение высшего образования «Донецкий национальный университет экономики и торговли имени Михаила Туган-Барановского», 2026

1. ОПИСАНИЕ ДИСЦИПЛИНЫ

<table>
<tr><td rowspan="2">Наименование показателя</td><td rowspan="2">Наименование укрупненной группы направлений подготовки, направление подготовки, профиль, программа высшего образования</td><td colspan="2">Характеристика дисциплины</td></tr>
<tr><td>очная форма обучения</td><td>заочная форма обучения</td></tr>
<tr><td rowspan="2">Количество зачетных единиц – 2</td><td>Укрупненная группа направлений подготовки
<u>43.00.00 Сервис и туризм</u>
(код, название)</td><td colspan="2" rowspan="2">Обязательная часть, свободного выбора
Б.1.О.30</td></tr>
<tr><td>Направление подготовки
<u>43.03.03 Гостиничное дело</u> (код, название)</td></tr>
<tr><td>Модулей – 1</td><td rowspan="4">Профиль
<u>Гостинично-ресторанное дело</u>
(название)</td><td colspan="2">Год подготовки</td></tr>
<tr><td rowspan="3">Смысловых модулей – 3</td><td>2-й</td><td>3-й</td></tr>
<tr><td colspan="2">Семестр</td></tr>
<tr><td>4-й</td><td>6-й</td></tr>
<tr><td rowspan="2">Общее количество часов – 72</td><td colspan="2">Лекции</td></tr>
<tr><td>___час.</td><td>___час.</td></tr>
<tr><td rowspan="11">Количество часов в неделю для очной формы обучения:

аудиторных – 2;
самостоятельной и прочих видов работы обучающегося – 2</td><td rowspan="11">Программа высшего образования – программа бакалавриата</td><td colspan="2">Практические, семинарские занятия</td></tr>
<tr><td>46час.</td><td>4час.</td></tr>
<tr><td colspan="2">Лабораторные занятия</td></tr>
<tr><td>___час.</td><td>___час.</td></tr>
<tr><td colspan="2">Самостоятельная работа</td></tr>
<tr><td>23,45час.</td><td>65,15час.</td></tr>
<tr><td colspan="2">Прочие виды работы:</td></tr>
<tr><td>2,55</td><td>2,85</td></tr>
<tr><td colspan="2">Форма промежуточной аттестации:
(зачет, экзамен)</td></tr>
<tr><td>Зачет</td><td>Зачет</td></tr>
</table>

Соотношение количества часов аудиторных занятий и самостоятельной и прочих видов работы составляет:

для очной формы обучения – 46/ 26

для заочной формы обучения – 4 / 68

1. ЦЕЛЬ И ЗАДАЧИ ДИСЦИПЛИНЫ

Цель дисциплины:

Освоение студентами методов и способов компьютерной графики, приобретение навыков для получения изображения “примитивов”, их комбинаций, черчение типовых деталей и соединений с помощью 2D технологий.

Задачи дисциплины:

Обучение порядку создания чертежа и его редактирования; уметь пользоваться различными способами введения и выведения графической информации при работе на компьютере; управлять видами и компоновкой изображения на экране; строить типовые двухмерные фигуры; строить виды, разрезы и сечения.

3. МЕСТО ДИСЦИПЛИНЫ В СТРУКТУРЕ ОПОП ВО

Дисциплина Б.1.О.30 *«Компьютерная графика»*

(шифр, название дисциплины в соответствии с учебным планом)

Относится к обязательной части ОПОП ВО

Обеспечивающие дисциплины: «Информационные технологии», «Информатика» и «Инженерная графика».

Перед изучением дисциплины студенты должны

знать:

1. Теоретические основы информационных технологий.
2. Основные информационные процессы.
3. Основные алгоритмы типовых вычислительных методов.
4. Офисные программы Word, Excel и Базы данных
5. Правила нанесения размеров на чертежах.
6. Определение вида, разреза и сечения и их назначение.
7. Отличие местных и вынесенных разрезов.

уметь:

1. Различать активные и неактивные команды.
2. Наносить линейные размеры в соответствии со стандартами..
3. Проставлять размеры диметра и радиуса окружностей.
4. Делить отрезок на равные части.
5. Делить окружность на равные часть и строить правильные многоугольники.
6. Строить виды по наглядному изображению предметов.
7. Строить различные виды сопряжений.
8. Решать инженерные задачи с помощью языка программирования VisualBasic.

владеть:

1. Командами стандартной панели инструментов.
2. Навыками построения различных фигур (линий, основные фигуры, стрелки, блок-схемы, выноски и ленты).
3. Навыками построения геометрических фигур (прямоугольник, окружность, эллипс, парабола и гипербола).

Обеспечиваемые дисциплины: полученные знания необходимы при изучении дисциплины вариативной части профессионального цикла Б.1.В.19. «Компьютерное технологическое проектирование», а также при выполнении курсовых проектов и графической части бакалаврской и магистерской работ.

4. ПЕРЕЧЕНЬ ПЛАНИРУЕМЫХ РЕЗУЛЬТАТОВ ОБУЧЕНИЯ ПО ДИСЦИПЛИНЕ, СООТНЕСЕННЫХ С ПЛАНИРУЕМЫМИ РЕЗУЛЬТАТАМИ ОСВОЕНИЯ ОБРАЗОВАТЕЛЬНОЙ ПРОГРАММЫ

В результате освоения изучения дисциплины у обучающегося должны быть сформированы **компетенции и индикаторы их достижения:**

Код и наименование компетенций	*Код и наименование индикатора достижения компетенций*
ОПК-1. Способен применять технологические новации и современное программное обеспечение в сфере гостеприимства и общественного питания	ИДК-1$_{ОПК-1}$ Обоснованно выбирает современные инструментальные средства обработки и визуализации информации и технологические новации в сфере гостеприимства и общественного питания ИДК-2$_{ОПК-1}$ Использует современные информационно-коммуникационные технологии, специализированное программное обеспечение в организациях сферы гостеприимства и общественного питания

В результате изучения дисциплины студент должен

знать:

1. Интерфейс и настройки системы AutoCad (главное меню, компактные и другие панели инструментов и др.)
2. Команды 2D- технологии создания чертежа для построения отрезка, окружности, вспомогательных прямых, многоугольников, эллипса, создание текста, постановки размеров, редактирование формы и положения объектов, построения сплайнов;
3. Команды объектных привязок;
4. Использование прикладных библиотек.

уметь:

1. Строить отрезки и кривые второго порядка.
2. Строить сопряжение отрезков прямых и дуг окружностей.
3. Строить цилиндрическую и коническую винтовые линии.
4. Строить твердотельные поверхности вращения.
5. Выполнять надписи чертежным шрифтом.
6. Наносить размеры на изображениях геометрических фигур и машиностроительных деталей за требованиями государственных стандартов.
7. Строить на ассоциативных чертежах виды, разрезы и сечения деталей в соответствии с требованиями государственных стандартов.

владеть:

1. Навыками использования команд инструментальной панели Геометрия для выполнения криволинейных контуров деталей.
2. Навыками построения изображений деталей, элементы которых имеют форму поверхностей вращения.
3. Навыками создания и настройки чертежа
4. 5. Навыками использования смещенной плоскости.
6. Навыками построения ассоциативного чертежа
7. Правилами выполнения и оформления рабочих чертежей деталей.

5. ПРОГРАММА ДИСЦИПЛИНЫ

Смысловой модуль 1. Выполнение чертежа детали с криволинейным контуром.

Тема 1. Система AutoCAD. Запуск AutoCAD. Способы открытия нового чертежа, загрузка существующего чертежа. Графический интерфейс. Панели инструментов. Технология работы с командами AutoCAD. Введение значений координат с клавиатуры. Построение отрезка по абсолютным, относительным и полярным координатам. отделение и обновление объектов.

Тема 2. Построение геометрических фигур. Прямоугольник. Многогранник. окружность. Построение сопряжений.

Тема 3. Команды объектных привязок. Отсечение части объекта. Выполнение скруглений. Построение фасок объекта.

Тема 4. Оформление чертежей. Команда ZOOM "Показывай". Изменение свойств примитивов. Изменение цвета, типа линий. Установление типов линий.

Тема 5. Простое редактирование. Копирование объектов. Создание прямоугольного массива и массива по окружности. Выполнение самостоятельной графической работы.

Смысловой модуль 2. Построение видов

Тема 1. Нанесение размеров. Линейные размеры. Параллельные размеры. Нанесение размеров дуги окружностей.

Тема 2. Сложное редактирование. Команды редактирования. Зеркальное отображение. Подобные фигуры. Перемещение. Поворот. Масштабы.

Тема 3. Конструктивные прямые. Выполнение самостоятельной графической работы.

Смысловой модуль 3. Построение простых размеров

Тема 1. Формирование текста. Способы размещения текста. Создание однострочного текста. Выравнивание текста. Текстовые стили. Редактирование текста. Выполнение самостоятельной графической работы.

Тема 2. Штриховка. Заливка. Редактирование штриховки.

Тема 3. Сплайновые кривые. Полилиния. Редактирование полилиний.

6. СТРУКТУРА ДИСЦИПЛИНЫ

Название смысловых модулей и тем	Количество часов											
	очная форма обучения						заочная форма обучения					
	всего	в том числе					всего	в том числе				
		Л[1]	П[2]	Лаб[3]	Пр.[4]	СР[5]		Л[1]	П[2]	Лаб[3]	Пр.[4]	СР[5]
1	2	3	4	5	6	7	8	9	10	11	12	13
Модуль 1. Компьютерная графика												
Смысловой модуль 1. Выполнение чертежа детали с криволинейным контуром												
Тема 1. Система AutoCAD.	6		4			2	5,5		0,5			5
Тема 2. Построение геометрических фигур.	6		4			2	5,5		0,5			5
Тема 3. Команды объектных привязок.	6		4			2	5,5		0,5			5
Тема 4. Оформление чертежей.	6		4			2	5					5
Тема 5. Простое редактирование	6		4			2	5,5		0,5			5
Итого по смысловому модулю 1	**30**		**20**			**10**	**27**		**2**			**25**
Смысловой модуль 2. Построение видов												
Тема 1. Нанесение размеров.	6		4			2	5,5		0,5			5
Тема 2. Сложное редактирование.	6		4			2	5,5		0,5			5
Тема 3. Конструк-тивные прямые.	6		4			2	5					5
Итого по смысловому модулю 2	**18**		**12**			**6**	**16**		**1**			**15**
Смысловой модуль 3. Построение простых размеров												
Тема 1. Формирование текста.	6		4			2	5,5		0,5			5
Тема 2. Штриховка.	6		4			2	10,5		0,5			10
Тема 3. Сплайновые кривые	9,45		6			3,45	10,15					10,15
Итого по смысловому модулю 3	**21,45**		**14**			**7,45**	**26,15**		**1**			**25,15**
Всего по смысловым модулям	**69,45**		**46**			**23,45**	**69,15**		**4**			**65,15**
Катт	**2,3**				**2,3**		**0,6**				**0,6**	
ИК												
СРэк												
КЭ												
Каттэк	**0,25**				**0,25**		**0,25**				**0,25**	
Контроль							**2**				**2**	
Всего часов	**72**		**46**		**2,55**	**23,45**	**72**		**4**		**2,85**	**65,15**

Примечания: 1. л – лекции;
2. п – практические (семинарские) занятия;
3. лаб – лабораторные занятия;
4. Инд – индивидуальные консультации с педагогическими работниками;
5. СРС – самостоятельная работа;
6. Катт – контактная работа на аттестацию в период обучения;
7. Каттэк– контактная работа на аттестацию в период экзаменационной сессии;
8. КЭ – консультации перед экзаменами;
9. СРэк – самостоятельная работа в период промежуточной аттестации;
10. Контроль – часы на проведение контрольных мероприятий (з.ф.о.).

7. ТЕМЫ СЕМИНАРСКИХ И ПРАКТИЧЕСКИХ ЗАНЯТИЙ

№ п/п	Название темы	Количество часов	
		очная форма	заочная форма
1	Система AutoCAD.	4	0,5
2	Построение геометрических фигур.	4	0,5
3	Команды объектных привязок	4	0,5
4	Оформление чертежей.	4	
5	Простое редактирование.	4	0,5
6	Нанесение размеров	4	0,5
7	Сложное редактирование.	4	
8	Конструктивные прямые.	4	0,5
9	Формирование текста.	4	0,5
10	Штриховка.	4	
11	Сплайновые кривые.	6	
Всего:		46	4

8. ТЕМЫ ЛАБОРАТОРНЫХ ЗАНЯТИЙ – не запланированы

№ п/п	Название темы	Количество часов	
		очная форма	заочная форма
1			
Всего:			

9. САМОСТОЯТЕЛЬНАЯ РАБОТА

№ п/п	Название темы	Количество часов	
		очная форма	заочная форма
1	Система AutoCAD.	2	5
2	Построение геометрических фигур.	2	5
3	Команды объектных привязок	2	5
4	Оформление чертежей.	2	5
5	Простое редактирование.	2	5
6	Нанесение размеров.	2	5
7	Сложное редактирование.	2	5
8	Конструктивные прямые.	2	5
9	Формирование текста.	2	5
10	Штриховка.	2	10
11	Сплайновые кривые.	3,45	10,15
Всего:		23,45	65,15

10. ОБЕСПЕЧЕНИЕ ОБРАЗОВАТЕЛЬНОГО ПРОЦЕССА ДЛЯ ЛИЦ С ОГРАНИЧЕННЫМИ ВОЗМОЖНОСТЯМИ ЗДОРОВЬЯ И ИНВАЛИДОВ

Рабочая программа адаптирована для лиц с умеренными нарушениями функций зрения, слуха и речи (при наличии таких).

В ходе реализации дисциплины используются такие дополнительные методы обучения, текущего контроля успеваемости и промежуточной аттестации обучающихся в зависимости от их индивидуальных особенностей:

1) для слабовидящих:

− лекции оформляются в виде электронного документа, доступного с помощью компьютера со специализированным программным обеспечением;

− письменные задания выполняются на компьютере со специализированным программным обеспечением или могут быть заменены устным ответом;

− при необходимости предоставляется увеличивающее устройство; возможно также использование собственных увеличивающих устройств;

− письменные задания оформляются увеличенным шрифтом.

2) для слабослышащих:

− лекции оформляются в виде электронного документа, либо предоставляется звукоусиливающая аппаратура индивидуального пользования;

− письменные задания выполняются на компьютере в письменной форме;

− зачет, экзамен проводятся в письменной форме на компьютере; возможно проведение их в форме тестирования.

При необходимости предусматривается увеличение времени для подготовки ответа.

Процедура проведения зачета для обучающихся устанавливается с учетом их индивидуальных психофизических особенностей. Зачет может проводиться в несколько этапов.

При проведении процедуры оценивания результатов обучения предусматривается использование технических средств, необходимых в связи с индивидуальными особенностями обучающихся. Технические средства могут быть предоставлены ФГБОУ ВО «ДОННУЭТ», а также могут использоваться собственные технические средства.

Проведение процедуры оценивания результатов обучения допускается с использованием дистанционных образовательных технологий.

Обеспечивается доступ к информационным и библиографическим ресурсам в информационно-телекоммуникационной сети Интернет для каждого обучающегося в формах, адаптированных к ограничениям их здоровья и восприятия информации:

1) для слабовидящих:

– в печатной форме увеличенным шрифтом;

– в форме электронного документа.

2) для слабослышащих:

– в печатной форме;

– в форме электронного документа.

11. СИСТЕМА ОЦЕНИВАНИЯ ПО ДИСЦИПЛИНЕ

Оценочные средства деализируются по видам в оценочных материалах по дисциплине, которые утверждаются на заседании кафедры.

Система оценивания по дисциплине по очной форме обучения*

Форма контроля	**Макс. количество баллов**	
	За одну работу	**Всего**
Текущий контроль:		
Проект	25	25
Расчетно-графическая работа	35	35
Творческое задание	40	40
Промежуточная аттестация	*зачет*	*100*
Итого за семестр	*100*	

* в соответствии с утвержденными оценочными материалами по дисциплине

Система оценивания по дисциплине на заочной форме обучения

Форма контроля	**Макс. количество баллов**	
	За одну работу	**Всего**
Текущий контроль:		
Проект	25	25
Расчетно-графическая работа	35	35
Творческое задание	40	40
Промежуточная аттестация	*зачет*	*100*
Итого за семестр	*100*	

В результате изучения дисциплины «Компьютерная графика» проводится дифференцированный зачет.

Текущий контроль знаний осуществляется посредством выполнения студентами трех модульных заданий:

Смысловой модуль I. Выполнение чертежа детали с криволинейным контуром.

Смысловой модуль II. Построение видов

Смысловой модуль III. Построение простых размеров

Каждое модульное задание содержит 20 вариантов. Ниже приводятся по одному примеру модульных заданий

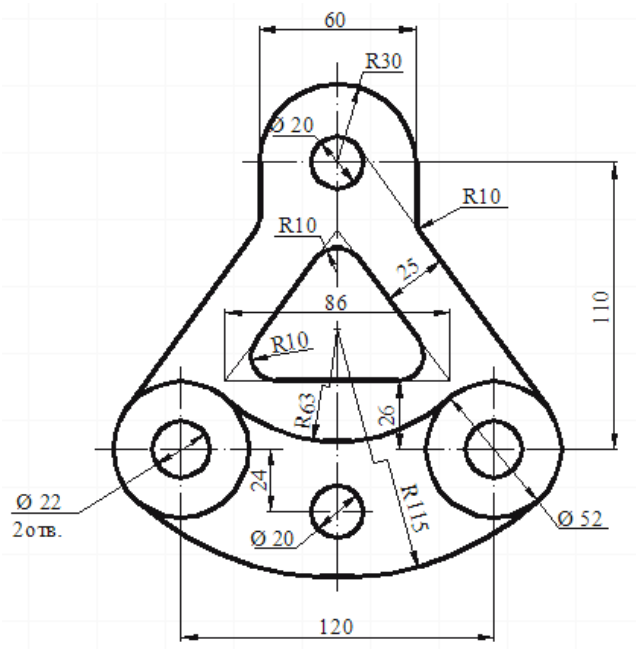

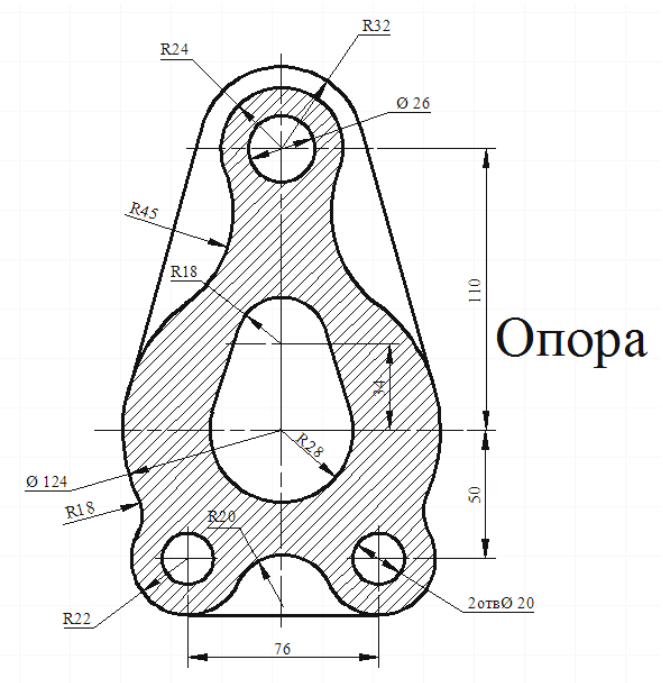

Опора

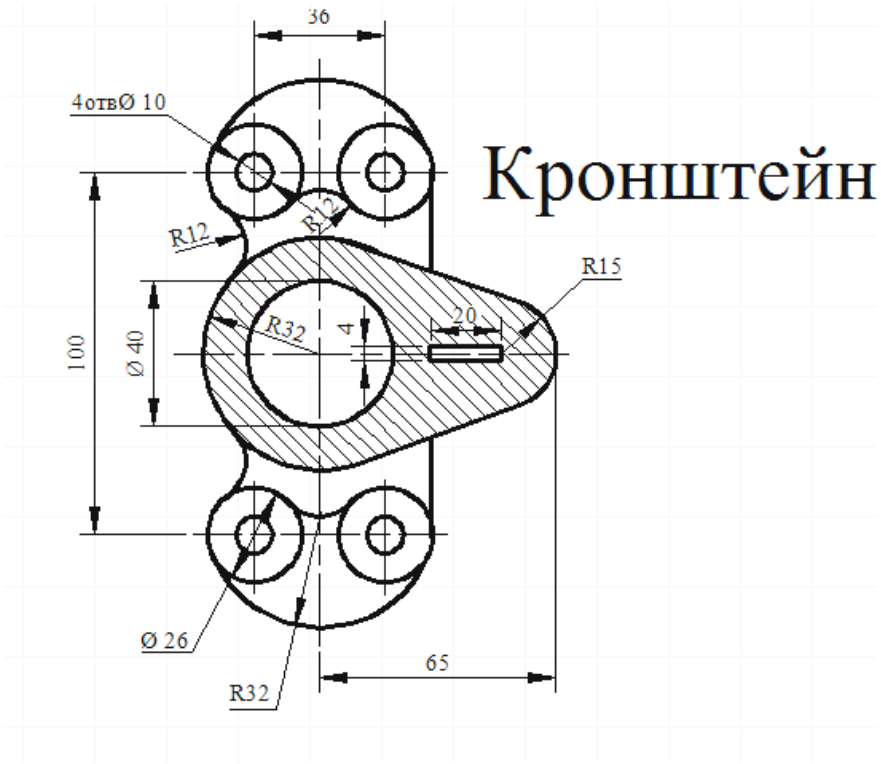

12. РАСПРЕДЕЛЕНИЕ БАЛЛОВ, КОТОРЫЕ ПОЛУЧАЮТ ОБУЧАЮЩИЕСЯ

Текущее тестирование и самостоятельная работа, балл											Сумма, балл
Смысловой модуль №1					Смысловой модуль №2			Смысловой модуль №3			
Т1	Т2	Т3	Т4	Т5	Т1	Т2	Т3	Т1	Т2	Т3	100
5	5	5	5	5	10	10	10	10	15	15	

Примечание. Т1, Т2, ... Т9 – номера тем соответствующих смысловых модулей

Государственная шкала оценивания академической успеваемости

Сумма баллов за все виды деятельности	По государственной шкале
90-100	5 «отлично» / «зачтено»
75-89	4 «хорошо» / «зачтено»
60-74	3 «удовлетворительно» / «зачтено»
менее 60	2 «неудовлетворительно» / «не зачтено»

13. РЕКОМЕНДУЕМАЯ ЛИТЕРАТУРА

Основная:

1. В. Погорелов. AutoCAD. Трехмерное моделирование., Петербург, 2003. – 288с.
2. Е. Финкельштейн. AutoCAD 2000. Библия пользователя.: - М., 1999г, - 1040с.
3. А.И. Чуприн. AutoCAD2000/2002. Лекции и упражнения.: - М., 2002 – 784с.

Дополнительная:

1. В. Г. Стеблянко, О.О. Аксютін. Основы AutoCAD., Донецк, 2004. – 139с.
2. В. Г. Стеблянко, І.В. Жданов. Компютерна графіка. AutoCAD.,Донецьк, 20013.- 266 с.
3. В. Погорєлов. 25 уроков AutoCAD. Учебный курс. Питер. 2005. – 276с.: ил.

Электронные ресурсы:

1.Горельская Л.В. Компьютерная графика [Электронный ресурс]: учебное пособие по курсу «Компьютерная графика»/ Горельская Л.В., Кострюков А.В., Павлов С.И.— Электрон. текстовые данные.— Оренбург: Оренбургский государственный университет, ЭБС АСВ, 2003.— 148 с.— Режим доступа: http://www.iprbookshop.ru/21601.html.— ЭБС «IPRbooks»

2.Машихина Т.П. Компьютерная графика [Электронный ресурс]: учебное пособие/ Машихина Т.П.— Электрон. текстовые данные.— Волгоград: Волгоградский институт бизнеса, 2009.— 146 с.— Режим доступа: http://www.iprbookshop.ru/11328.html.— ЭБС «IPRbooks»
3.Перемитина Т.О. Компьютерная графика [Электронный ресурс]: учебное пособие/ Перемитина Т.О.— Электрон. текстовые данные.— Томск: Томский государственный университет систем управления и радиоэлектроники, Эль Контент, 2012.— 144 с.— Режим доступа: http://www.iprbookshop.ru/13940.html.— ЭБС «IPRbooks»

14. ИНФОРМАЦИОННЫЕ РЕСУРСЫ

1. Автоматизированная библиотечная информационная система UNILIB [Электронный ресурс] – Версия 1.100. – Электрон.дан. – [Донецк, 1999-]. – Локал. сеть Науч. б-ки ГО ВПО Донец.нац. ун-та экономики и торговли им. М. Туган-Барановского. – Систем.требования: ПК с процессором ; Windows ; транспорт. протоколы TCP/IP и IPX/SPX в ред. Microsoft ; мышь. – Загл. с экрана.
2. IPRbooks: Электронно-библиотечная система [Электронный ресурс] : [«АЙ Пи Эр Медиа»] / [ООО «Ай Пи Эр Медиа»]. – Электрон.текстовые, табл. и граф. дан. – Саратов, [2018]. – Режим доступа: http://www.iprbookshop.ru. – Загл. с экрана.
3. Elibrary.ru [Электронный ресурс] : науч. электрон.б-ка / ООО Науч. электрон. б-ка. – Электрон.текстовые. и табл. дан. – [Москва] : ООО Науч. электрон. б-ка., 2000-.– Режим доступа : https://elibrary.ru. – Загл. с экрана.
4. Научная электронная библиотека «КиберЛенинка» [Электронный ресурс] / [ООО «Итеос» ; Е. Кисляк, Д. Семячкин, М. Сергеев]. – Электрон.текстовые дан. – [Москва : ООО «Итеос», 2012-]. – Режим доступа : http://cyberleninka.ru. – Загл. с экрана.
5. Национальная Электронная Библиотека.
6. «Полпред Справочники» [Электронный ресурс] : электрон.б-ка / [База данных экономики и права]. – Электрон.текстовые дан. – [Москва : ООО «Полпред Справочники», 2010-]. – Режим доступа : https://polpred.com. – Загл. с экрана.
7. Bookonlime : Электронно-библиотечная система [Электронный ресурс] : ООО «Книжный дом университета». – Электрон.текстовые дан. – Москва, 2017. – Режим доступа :https://bookonlime.ru.– Загл. с экрана.
8. Университетская библиотека ONLINE : Электронно-библиотечная система [Электронный ресурс] : ООО «Директ-Медиа». — Электрон.текстовые дан. – [Москва], 2001. – Режим доступа : https://biblioclub.ru. – Загл. с экрана.
9. Бизнес+Закон [Электронный ресурс] :Агрегатор правовой информации / [Информационно-правовая платформа]. – Электрон.текстовые дан. – [Донецк, 2020] – Режим доступа : https://bz-plus.ru. – Загл. с экрана.

Электронный каталог Научной библиотеки Донецкого национального университета экономики и торговли имени Михаила Туган-Барановского [Электронный ресурс] / НБ ДонНУЭТ. – Электрон.дан. – [Донецк, 1999-]. – Режим доступа: http://catalog.donnuet.education – Загл. с экрана.

15. МАТЕРИАЛЬНО-ТЕХНИЧЕСКОЕ ОБЕСПЕЧЕНИЕ ДИСЦИПЛИНЫ

Компьютерный класс (аудитория 3331) оборудован мультимедийным проектором и экраном. В аудитории размещены 28 компьютеров.

Помещения для проведения всех видов работ, предусмотренных учебным планом, укомплектованы необходимой специализированной учебной мебелью и техническими средствами обучения. Для проведения лекционных занятий используется демонстрационное оборудование.

Помещения для самостоятельной работы обучающихся оснащены компьютерной техникой с возможностью подключения к сети интернет и обеспечением доступа в электронную информационно-образовательную среду организации.

Наименование помещений для проведения всех видов учебной деятельности, предусмотренной учебным планом, в том числе помещения для самостоятельной работы, с указанием перечня основного оборудования, учебно-наглядных пособий и используемого программного обеспечения	Адрес (местоположение) помещений для проведения всех видов учебной деятельности, предусмотренной учебным планом
1	2
1. Учебные аудитории №3331 а, б (28 посадочных мест) для проведения практических работ: мебель, компьютеры (28), проектор, экран, доступ к электронно-библиотечной системе; Операционная система Windows 10 корпоративная LTSC; Microsoft Office 2019 Professional; Adobe Photoshop 2020; 1С Предприятие 8.3; 360 Total Security (бесплатная версия); Компас 3D v 18.1; SolidWorks 2017; eDrawings 2017 x 64 Edition; Mechanical APDL 15.0; Auto CAD 2010; ARCHICAD 22; Foxit Phantom PDF; CoDeSys v 2.3; Erwin Model Navigation r 7.3 (2006 г.); Парус-предприятие 7.40 (бесплатная версия); 360 Total Security (бесплатная версия); 2. Аудитория 3531 Столы чертежные, учебные модели, плакаты и планшеты, машиностроительные узлы и детали. 3. Читальные залы библиотеки №7301 для проведения самостоятельной работы: мебель, компьютеры с выходом в сеть Интернет, доступ к электронно-библиотечной системе, операционная система Microsoft Windows XP Professional OEM (2005 г.); Microsoft Office 2003 Standard Academic от 14.09.2005 г.; Adobe Acrobat Reader (бесплатная версия); 360 Total Security (бесплатная версия); АБИС "UniLib" (2003 г.)	1. Донецкая Народная Республика, г.Донецк, пр. Театральный, дом 28 2. Донецкая Народная Республика, г. Донецк, пр. Театральный, дом 28 3. Донецкая Народная Республика, г. Донецк, пр. Театральный, дом 28

16. КАДРОВОЕ ОБЕСПЕЧЕНИЕ ДИСЦИПЛИНЫ

№ п/п	Ф.И.О. педагогического (научно-педагогического) работника, участвующего в реализации образовательной программы	Должность, ученая степень, ученое звание	Уровень образования, наименование специальности, направления подготовки, наименование присвоенной квалификации	Сведения о дополнительном профессиональном образовании
1	Севаторов Николай Николаевич	Должность-доцент; ученая степень – кандидат технических наук; ученое звание - доцент	Высшее, оборудование перерабатывающих и пищевых производств, специалист по инженерной механике, диплом кандидата наук ДК № 061638 от 06.10.2010г.	1. 05.03.2024 - 07.03.2024 «Оформление заявки на изобретение в области IT технологий», 16ч, ФГБУ "Федеральный институт промышленной собственности", Москва, Сертификат №С-2024-00033, 07.03.2024 2. 23.09.2024 - 28.09.2024 «Методика антикоррупционного просвещения и воспитания в организациях высшего образования (для педагогических работников)», 18 ч., ФГБОУ ВО "Тюменский государственный университет", Тюмень, Удостоверение о ПК №7220324005653, 28.09.2024 3.06-09.06.2023, «Организационно-методические аспекты разработки и реализации программ высшего образования по направлениям подготовки Промышленная экология и биотехнологии», 36 ч., г. Ростов-на-Дону, удостоверение о повышении квалификации 612400031827