Документ подписан простой электронной подписью
Информация о владельце:
ФИО: Крылова Людмила Вячеславовна
Должность: Проректор по учебно-методической работе
Дата подписания: 13.11.2026 10:45:16
Уникальный программный ключ:
b066544bae1e449cd8bfce392f7224a676a271b2

МИНИСТЕРСТВО НАУКИ И ВЫСШЕГО ОБРАЗОВАНИЯ РОССИЙСКОЙ ФЕДЕРАЦИИ

ФЕДЕРАЛЬНОЕ ГОСУДАРСТВЕННОЕ БЮДЖЕТНОЕ ОБРАЗОВАТЕЛЬНОЕ УЧРЕЖДЕНИЕ ВЫСШЕГО ОБРАЗОВАНИЯ «ДОНЕЦКИЙ НАЦИОНАЛЬНЫЙ УНИВЕРСИТЕТ ЭКОНОМИКИ И ТОРГОВЛИ ИМЕНИ МИХАИЛА ТУГАН-БАРАНОВСКОГО»

КАФЕДРА ХОЛОДИЛЬНОЙ И ТОРГОВОЙ ТЕХНИКИ ИМЕНИ ОСОКИНА В. В.

УТВЕРЖДАЮ
КАФЕДРА ХОЛОДИЛЬНОЙ И ТОРГОВОЙ ТЕХНИКИ ИМЕНИ ОСОКИНА В.В.
Заведующий кафедрой
(подпись) Ржесик К.А.
«24» 02 2025 г.

ОЦЕНОЧНЫЕ МАТЕРИАЛЫ
по дисциплине

Б1.В.15 ТЕПЛО- И ХЛАДОТЕХНИКА

19.03.02 Продукты питания из растительного сырья
(код и наименование направления подготовки)

Технология мучных и кондитерских изделий
(профиль)

Разработчики:

Профессор Карнаух В.В.
Старш. преподаватель Пьянкова Ю.В.

Оценочные материалы рассмотрены и утверждены на заседании кафедры от «24» февраля 2025 г., протокол № 22

Донецк 2025 г.

Паспорт
оценочных материалов по учебной дисциплине
ТЕПЛО- И ХЛАДОТЕХНИКА

Таблица 1 - Перечень компетенций (элементов компетенций), формируемых в результате освоения учебной дисциплины (модуля):

№ п/п	Код контролируемой компетенции	Формулировка контролируемой компетенции	Контролируемые разделы (темы) учебной дисциплины (модуля)	Этапы формирования (семестр изучения)
1	ПК-8	Способность разработать комплект проектно-технологической документации предприятий пищевой промышленности, работающих с растительным сырьем	***Тема 1.1.*** Основные понятия и определения термодинамики. Уравнение состояния идеального газа.	4
			Тема 1.2. Газовые смеси. Теплоемкость идеальных газов и их смесей.	4
			Тема 1.3. Первый и второй законы термодинамики. Анализ термодинамических процессов.	4
			Тема 2.1. Влажный воздух: процессы обработки, расчетные диаграммы.	4
			Тема 2.2. Реальные газы. Уравнение состояния реальных газов. Термодинамические процессы реальных газов и водяного пара.	4
			Тема 2.3. Циклы тепловых машин и установок.	4
			Тема 2.4. Физические основы получения холода. Циклы холодильных машин.	4
			Тема 3.1. Введение в теплообмен. Теплопроводность как простой вид теплообмена.	4
			Тема 3.2. Конвективный теплообмен.	4
			Тема 3.3. Теплообмен излучением.	4
			Тема 3.4. Сложный теплообмен. Теплообменные аппараты в пищевой и холодильной индустрии.	4

Показатели и критерии оценивания компетенций, описание шкал оценивания

Таблица 2 – Показатели оценивания компетенций

№ п/п	Код контролируемой компетенции	Код и наименование индикатора достижения компетенции	Контролируемые разделы (темы) учебной дисциплины, практики	Наименование оценочных средств
1	ПК-8	ИД-1$_{ПК-8}$ Использует программные продукты в проектировании предприятий индустрии питания ИД-2$_{ПК-8}$ Разрабатывает технико-экономическое обоснование проекта ИД-3$_{ПК-8}$ Обеспечивает информационное сопровождение проектной деятельности	***Тема 1.1.*** Основные понятия и определения термодинамики. Уравнение состояния идеального газа.	устный опрос, задачи
			Тема 1.2. Газовые смеси. Теплоемкость идеальных газов и их смесей.	устный опрос, задачи
			Тема 1.3. Первый и второй законы термодинамики. Анализ термодинамических процессов.	устный опрос, задачи, тесты
			Тема 2.1. Влажный воздух: процессы обработки, расчетные диаграммы.	устный опрос, задачи, контрольная работа
			Тема 2.2. Реальные газы. Уравнение состояния реальных газов. Термодинамические процессы реальных газов и водяного пара.	устный опрос, задачи
			Тема 2.3. Циклы тепловых машин и установок.	устный опрос, задачи
			Тема 2.4. Физические основы получения холода. Циклы холодильных машин.	устный опрос, задачи, тесты

			Тема 3.1. Введение в теплообмен. Теплопроводность как простой вид теплообмена.	устный опрос, задачи
			Тема 3.2. Конвективный теплообмен.	устный опрос, задачи
			Тема 3.3. Теплообмен излучением.	устный опрос, задачи
			Тема 3.4. Сложный теплообмен. Теплообменные аппараты в пищевой и холодильной индустрии.	устный опрос, задачи, контрольная работа, реферат, тесты

Таблица 3 – Критерии и шкала оценивания по оценочному материалу **«Устный опрос»**

Шкала оценивания (интервал баллов)	Критерии оценивания
2	ответ дан на высоком уровне (обучающийся в полной мере ответил на поставленный вопрос, привел аргументы в пользу своих суждений, владеет профильным понятийным (категориальным) аппаратом и т.п.)
1	ответ дан на среднем уровне (обучающийся в целом ответил на поставленный вопрос, привел аргументы в пользу своих суждений, допустив некоторые неточности и т.п.)
0	ответ дан на низком уровне (обучающийся допустил существенные неточности, с ошибками, и т.п.); на неудовлетворительном уровне или не дан вовсе (обучающийся не готов, затрудняется ответить и т.п.)

Таблица 4 – Критерии и шкала оценивания по оценочному материалу **«Задачи»**

Шкала оценивания	Критерий оценивания
2	решение задачи представлено на высоком уровне (обучающийся верно и в полной мере ответил на поставленные вопросы, аргументированно пояснил свое решение, привел профильные термины и дал им определения, и т.п.)
1	решение задачи представлено на среднем уровне (обучающийся в целом верно ответил на поставленные вопросы, допустив некоторые неточности, и т.п.)

0	решение задачи представлено на низком уровне (обучающийся допустил существенные неточности, ошибки, которые повлияли на результат и т.п.); на неудовлетворительном уровне (обучающийся неверно решил задачу) или не решил вовсе

Таблица 5 – Критерии и шкала оценивания по оценочному материалу «**Тесты**»

Шкала оценивания (интервал баллов)	Критерии оценивания
8-10	Тесты выполнены на высоком уровне (правильные ответы даны на 90-100% вопросов)
5-7	Тесты выполнены на среднем уровне (правильные ответы даны на 75-89% вопросов)
1-4	Тесты выполнены на низком уровне (правильные ответы даны на 60-74% вопросов)
0	Тесты выполнены на неудовлетворительном уровне (правильные ответы даны менее чем 60%)

Таблица 6 – Критерии и шкала оценивания по оценочному материалу «**Контрольная работа**»

Шкала оценивания (интервал баллов)	Критерии оценивания
8-10	Контрольная работа выполнена на высоком уровне (правильные решения получены для 90-100% задач)
5-7	Контрольная работа выполнена на среднем уровне (правильные решения получены для 75-89% задач)
1-4	Контрольная работа выполнена на низком уровне (правильные решения получены для 60-74% задач)
0	Контрольная работа выполнена на неудовлетворительном уровне (правильные решения получены для менее, чем 60% задач)

Таблица 7 – Критерии и шкала оценивания по оценочному материалу «**Реферат**»

Шкала оценивания (интервал баллов)	Критерии оценивания
8-10	Реферат написан на высоком уровне (студент полно осветил рассматриваемую проблематику, привел аргументы в пользу своих суждений, владеет профильным понятийным (категориальным) аппаратом и т.п.)
5-7	Реферат написан на среднем уровне (студент в целом осветил рассматриваемую проблематику, привел аргументы в пользу своих

	суждений, допустив некоторые неточности и т.п.)
1-4	Реферат написан на низком уровне (студент допустил существенные неточности, изложил материал с ошибками, не владеет в достаточной степени профильным категориальным аппаратом и т.п.)
0	Реферат написан на неудовлетворительном уровне или не представлен (студент не готов, не выполнил задание и т.п.)

Таблица 8 – Примерный перечень оценочных материалов

№ п/п	Наименование оценочного материала	Краткая характеристика оценочного материала	Представление оценочного материала
1.	Устный опрос	Средство контроля, организованное как специальная беседа преподавателя с обучающимся на темы, связанные с изучаемой учебной дисциплиной, и рассчитанное на выяснение объема знаний обучающегося по учебной дисциплине или определенному разделу, теме, проблеме и т.п.	Вопросы по темам/разделам учебной дисциплины
2.	Задачи	Средство проверки, позволяющее оценивать и диагностировать знание фактического материала (базовые понятия, алгоритмы, факты) и умение синтезировать, анализировать, обобщать фактический и теоретический материал с формулированием конкретных выводов, установлением причинно-следственных связей	Комплект задач
3.	Тесты	Система стандартизированных заданий, позволяющая автоматизировать процедуру измерения уровня знаний и умений обучающегося.	Фонд тестовых заданий
4.	Контрольная работа	средство проверки умений применять полученные знания для решения задач определенного типа по теме, разделу или учебной дисциплине.	Комплект контрольных заданий по вариантам
5.	Реферат	Продукт самостоятельной работы студента, представляющий собой краткое изложение в письменном виде полученных результатов теоретического анализа определенной научной (учебно-исследовательской) темы, где автор раскрывает суть исследуемой проблемы, приводит различные точки зрения, а также собственные взгляды на нее.	Темы рефератов

Перечень вопросов для устного опроса

1. Основные понятия и исходные положения технической термодинамики.
2. Термические параметры состояния рабочих тел. Единицы измерения. Уравнение состояния идеальных газов.
3. Калорические параметры состояния рабочих тел. Единицы измерения.
4. Газовые смеси. Законы газовых смесей. Молекулярная масса газовой смеси. Уравнение состояния для газовой смеси и компонентов.
5. Теплоемкость идеальных газов. Виды теплоемкостей. Связь между ними. Расчет количества тепла.
6. Зависимость теплоемкости идеальных газов от температуры. Расчет количества тепла через средние теплоемкости.
7. Влажный воздух. Основные понятия и определения. I-d диаграмма влажного воздуха.
8. Реальные газы. Основные понятия и определения. Термодинамические диаграммы реальных газов.
9. I-s диаграмма состояния водяного пара. Определение параметров состояния водяного пара.
10. Формулировки и математическое выражение первого закона термодинамики.
11. Теплота и работа как функции процесса. Аналитическое выражение теплоты и работы через параметры состояния. Графическое изображение.
12. Общая схема исследования термодинамических процессов идеального газа.
13. Аналитическое исследование изохорного процесса.
14. Аналитическое исследование изобарного процесса.
15. Аналитическое исследование изотермического процесса.
16. Аналитическое исследование адиабатного процесса.
17. Аналитическое исследование политропного процесса.
18. Построение процессов реальных газов и их расчет с помощью фазовых диаграмм.
19. Построение процессов влажного воздуха и их расчет с помощью *i-d* диаграмм.
20. Второй закон термодинамики, его сущность и формулировки. Эффективность циклов.
21. Классификация тепловых машин.
22. Теоретический цикл ДВС с изохорным подводом тепла. Тепловой расчет цикла. Термический КПД.
23. Теоретический цикл ДВС с изобарным подводом тепла. Тепловой расчет цикла. Термический КПД.
24. Теоретический цикл ДВС со смешанным подводом тепла. Тепловой расчет цикла. Термический КПД.
25. Принципиальная схема и теоретический цикл газотурбинной установки. Тепловой расчет цикла. Термический КПД.
26. Принципиальная схема паросиловой установки, работающей по циклу Ренкина. Термический КПД цикла.
27. Принципиальная схема и цикл воздушной холодильной машины. Тепловой расчет цикла. Холодильный коэффициент.
28. Принципиальная схема и цикл воздушного теплового насоса. Тепловой расчет цикла. Отопительный коэффициент.
29. Принципиальная схема и цикл паровой компрессионной холодильной машины. Тепловой расчет цикла. Холодильный коэффициент.
30. Холодильные методы обработки пищевых продуктов.
31. Современные способы обработки и хранения пищевых продуктов.
32. Современные способы обработки и хранения овощей.
33. Современные способы обработки и хранения фруктов.
34. Требования к торговому холодильному оборудованию.
35. Классификация и примеры торгового холодильного оборудования.
36. Классификация холодильников.

37. Особенности конструкции промышленных холодильников.
38. Принципиальная схема и цикл парового теплового насоса. Тепловой расчет цикла. Отопительный коэффициент.
39. Основные понятия и определения теории теплообмена. Виды переноса теплоты.
40. Теплообмен теплопроводностью. Закон Фурье для стационарного режима. Коэффициент теплопроводности.
41. Дифференциальное уравнение теплопроводности. Коэффициент температуропроводности.
42. Теплопроводность плоской одно- и многослойной стенки при стационарном режиме.
43. Теплопроводность цилиндрической одно- и многослойной стенки при стационарном режиме.
44. Конвективный теплообмен. Закон Ньютона - Рихмана. Коэффициент теплоотдачи. Факторы, влияющие на коэффициент.
45. Сущность, основные понятия и определения теории подобия. Критерии подобия. Основные критерии подобия конвективного теплообмена.
46. Конвективный теплообмен при вынужденном, свободном движении и фазовых переходах жидкости. Общий вид критериальных уравнений.
47. Теплообмен изучением. Основные понятия. Законы теплового излучения. Приведенный коэффициент излучения.
48. Теплопередача как частный случай сложного вида теплообмена. Коэффициент теплопередачи. Термическое сопротивление.
49. Назначение и классификация теплообменных аппаратов.
50. Теплопередача в теплообменных аппаратах при переменной температуре теплоносителей. Баланс тепла. Средний температурный напор.
51. Конструкторский и поверочный расчет теплообменных аппаратов.
52. Решение задачи нестационарной теплопроводности неограниченной пластины при граничных условиях 3 рода в безразмерном виде.

Задачи

1. Пустой баллон для аргона вместимостью 40 дм^3 имеет массу 64 кг. Определить массу баллона с аргоном, если при температуре 15°С баллон наполнить газом до давления 15 МПа. Как изменится давление аргона, если баллон внести в помещение с температурой 25°С?
2. Объемный состав газа, который горит: CO=10%; H2=45%; CH=35%; C2H4=4%; CO2=3%; N=3%. Определить молекулярную массу, удельную газовую постоянную, плотность и удельный объем смеси при НФУ.
3. Определить среднюю объемную изобарную теплоемкость азота в интервале температур от 35 ^{0}С до 170 ^{0}С.
4. Азот в количестве 10 м^3 (приведенный к НФУ) заключили в герметично закрытый сосуд и нагрели до температуры t_1 = 1450°С, давление p1 при этом стало 3,8 МПа. После того газ охлаждали до t_2 = 47 °С. Каким стало давление после охлаждения и сколько теплоты было отведено? Считать теплоемкость не зависящей от температуры.
5. Начальные параметры водяного пара p_1=1 МПа и t_1=300°С. До какого давления нужно адиабатно расширять пар, чтобы он стал сухим насыщенным и какой при этом будет его температура?
6. Определить конечное состояние и все параметры, полученные в результате адиабатного сжатия в компрессоре влажного насыщенного водяного пара с параметрами p_1=0,005 МПа и x=0,855. Работа, затраченная при этом в компрессоре, равна 650 кДж/кг.
7. Для цикла ДВС с подводом теплоты при p-const определить полезную работу, отнесенную к 1 кг рабочего тела и термический КПД, если p_1=0,098 МПа, t_1=50°С,

ε=14, ρ=1,67. Принять k=1,4.

8. В цикле воздушной холодильной машины параметры перед компрессором p_1=0,1МПа, t_1=-10°С. Параметры перед детандером p_3=0,5 МПа, t_3=15°С. Определить холодильный коэффициент, холодопроизводительность, отведенную теплоту от рабочего тела, работу, затраченную на осуществление цикла 1 кг воздуха.
9. Компрессор втягивает влагу воздуха, относительная влажность которого 80%, а температура 17°С, и подает в систему пневматического регулирования. Сколько водяного пара попадает в систему за 8 часов, если расход воздуха 100 $м^3$/час.
10. Для сушки продуктов используют воздух, начальные параметры которого t_1=30°С и φ_1=0,6. В калорифере оно подогревается до t_2=60°С и направляется в сушильную камеру, откуда выходит, имея температуру t_3 = 30°С. Определить конечное влагосодержание воздуха, расходы воздуха и теплоты на 1 кг выпаренной влаги.
11. Для уменьшения потерь холода через стенки испарителя холодильного устройства запроектированы два варианта конструкции изоляции различной толщины.
    1-ый вариант: корковая пластина (λ=0,042 Вт/(м·К), δ=16 мм); войлок шерстяной (λ=0,052 Вт/(м·К), δ=32 мм); линолеум (λ=0,186 Вт/(м·К), δ=4 мм).
    2-ой вариант: стеклянная вата (λ=0,04 Вт/(м·К), δ=40 мм); фанера сосновая (λ=0,106 Вт/(м·К), δ=5 мм); лак асфальтовый (λ=0,7 Вт/(м·К), δ=2 мм).
    Рассчитать, какой вариант изоляции лучший в теплотехническом отношении. Стенку аппарата принять плоской.
12. Определить разность температур на наружной и внутренней поверхности стальной стенки парового котла, работающего при манометрическом давлении 19 бар. Толщина стенки котла 20 мм, температура воды, поступающей в котел 46°С. С 1$м^2$ поверхности котла снимается 25 кг/часов сухого насыщенного пара. Коэффициент теплопроводности стали λ=50Вт/(м·К). Барометрическое давление 750 мм рт.ст. Стенку котла считать плоской.
13. Вычислить среднее значение коэффициента теплоотдачи и количество теплоты, отдаваемого поверхностью пластины, которая омывается продольным потоком воздуха. Скорость и температура набегающего потока равны соответственно 200 м/с и 30°С. Температура поверхности пластины 90°С. Длина пластины вдоль потока 120 мм, а ее ширина 200 мм.
14. Теплообменник для охлаждения воды представляет собой бак, внутри которого размещен змеевик. По змеевику циркулирует раствор хлористого натрия. Радиус змеевика 0,6 м, диаметр трубок змеевика 21 мм. Средние температуры внутренней поверхности трубы 0°С и раствора минус 3°С. Скорость движения раствора 1,2 г/с, концентрация раствора 11%. Определить общую длину змеевика, если тепловой поток, передаваемый раствором, равен 10 кВт. Физические характеристики раствора при минус 3°С: $\lambda_ж$=0,55Вт/(м·К); $\nu_ж$=2,1·10-6 м2/с; $Pr_ж$=15,2; при 0°С $Pr_{ст}$ =13,4.
15. В котельной проложены два паропроводы диаметрами d_1=50 мм и d_2=150 мм. Оба паропровода имеют одинаковую температуру поверхности 450 °С. Температура окружающего воздуха 50 °С. Паропроводы проложены друг от друга на расстоянии, исключающем взаимное тепловое влияние. Найти отношение коэффициентов теплоотдачи и удельных затрат с 1 пог. м паропровода.
16. Определить среднее значение коэффициента теплоотдачи со стороны сухого насыщенного пара аммиака, конденсирующегося на поверхности горизонтального кожухотрубного конденсатора. Конденсация осуществляется холодной водой с температурой 21 °С, давление конденсации 10атм. Диаметр труб 19×1,5 мм. Расположение труб шахматное.

17. Определить расходы теплоты излучением с 1 м паропровода, если внешний диаметр паропровода d_1=0,3 м, коэффициент поглощения A1=0,9, температура стенки $t_1=450^0$C, температура окружающей среды $t_2=50^0$C (излучение в неограниченном пространстве).
18. Паропровод с внешним диаметром 200 мм расположен в большом помещении с температурой воздуха 30°С. Температура поверхности паропровода 400°С. Определить тепловые потери с единицы длины паропровода за счет излучения и конвекции. Степень черноты поверхности принять равной 0,8. Температуру стен помещения можно считать равной температуре воздуха в помещении.
19. Стальной трубопровод ($\lambda_{ст}$=45,4 Вт/(м·К)) диаметром 76×3 мм, по которому холодный солевой раствор поступает из машинного отделения в холодильные камеры, на участке длиной 10 м, проходит через помещение, где температура воздуха 25°С. Для уменьшения притока теплоты к раствору, трубопровод изолирован слоем пробки (λ=0,0465 Вт/(м·К)) толщиной 40 мм. Во избежание попадания влаги из воздуха в изоляцию ее покрывают слоем гидроизоляционной мастики (λ=0,174 Вт/(м·К)) толщиной 3 мм. Рассчитать потери холода на трубопроводе за 10 часов и температуры на внутренней и внешней поверхностях изоляции при средней температуре раствора минус 15°С, коэффициентах теплоотдачи со стороны раствора 1510 Вт/(м^{2}К) и со стороны воздуха 9,3 Вт/(м^{2}К).
20. В трубчатом пароводяном теплообменнике сухой насыщенный водяной пар с давлением 3,5 бар конденсируется на наружной поверхности труб. Вода, движущаяся по трубам, охлаждается с 200°С до 90°С. Определить среднелогарифмический температурный напор в этом теплообменнике. Параметры пара принимать по таблице состояния воды и водяного пара.
21. В теплообменнике типа «труба в трубе» горячая вода движется по внутренней стальной трубе (λ = 40 Вт/(м·К)) наружным/внутренним диаметрами d_2/d_1 = 35/32 мм. Температура горячей воды на входе в теплообменный аппарат 95 °С. Скорость движения 0,5 м/с. Нагреваемая вода движется противотоком по кольцевому каналу со скоростью 1 м/с и нагревается от 15 °С до 55 °С. Средняя температура стенки трубы 50 °С. Внутренний диаметр внешней трубы 50 мм. Определить поверхность теплообмена.

Тестовые задания

1. Реальный газ – это:
   а) вещество, существующее в реальном мире;
   б) газоподобное состояние вещества, которое существует в природе;
   в) газоподобное тело, которое находится в состоянии близком к состоянию кипящей жидкости;
   г) газ, который находится в динамическом равновесии с жидкостью.

2. Какие параметры идеального газа называются основными:
   а) абсолютное давление, удельный объем и энтальпия;
   б) внутренняя энергия, энтальпия и энтропия;
   в) абсолютное давление, абсолютная температура и энтропия;
   г) абсолютное давление, удельный объем и абсолютная температура.

3. Как определяются конечные параметры рабочего тела в изохорном процессе?
   а) $P_2 = V_1 \cdot \frac{T_1}{T_2}$;

б) $P_2 = P_1 \cdot \frac{T_1}{T_2}$;

в) $T_2 = T_1 \cdot \frac{P_2}{P_1}$;

г) $T_2 = T_1 \cdot \frac{P_1}{P_2}$.

4. Закон Шарля $\frac{p_1}{p_2} = \frac{T_1}{T_2} = const$ описывает…

а) изобарный процесс;
б) адиабатный процесс;
в) политропный процесс;
г) изохорный процесс.

5. Как изменяется объем рабочего тела при изохорном подведении теплоты:

а) увеличивается;
б) не изменяется;
в) уменьшается.

6. Изменение удельной внутренней энергии в процессе при v=const определяется по уравнению:

а) $\Delta u = c_v(T_2 - T_1)$;

б) $\Delta u = \int_{T_1}^{T_2} c_p dT$;

в) $\Delta u = mc_v(T_2 - T_1)$.

7. Как определяются конечные параметры рабочего тела в изобарном процессе?

а) $V_2 = \frac{V_1 T_1}{T_2}$;

б) $V_2 = \frac{V_1 T_2}{T_1}$;

в) $T_2 = \frac{P_1 T_1}{P_2}$;

г) $T_2 = \frac{V_1 T_1}{P_2}$.

8. Как определяются конечные параметры рабочего тела в изотермическом процессе?

а) $P_2 = \frac{P_1 T_2}{T_1}$;

б) $P_2 = \frac{V_2 P_1}{V_1}$;

в) $V_2 = \frac{P_1 V_1}{P_2}$;

г) $V_2 = \frac{P_2 V_1}{P_1}$.

9. Какой термодинамический процесс описывает закон Бойля-Мариотта?
а) изохорный;
б) политропный;
в) адиабатный;
г) изотермический.

10. Теплота изотермического процесса определяется по формуле:

а) $q = R_i T \ln \frac{v_2}{v_1}$;

б) $q = R_i \, ln \frac{p_2}{p_1}$;

в) $q = 0$;

г) $Q = R \ln \frac{V_2}{V_1}$.

11. Изменение удельной энтальпии в изотермическом процессе определяется как:
а) $dh = c_v (T_2 - T_1) = 0$;
б) $dh = c_p (T_2 - T_1) = 0$;
в) $dh = c_n (T_2 - T_1) = 0$.

12. Теплота изобарного процесса определяется по формуле:
а) $Q = m \cdot c_v (T_2 - T_1)$;
б) $Q = c_p (T_2 - T_1)$;
в) $Q = k \cdot m \cdot c_v (T_2 - T_1)$;
г) $Q = m \cdot c_p (T_1 - T_2)$.

13. Как определяется изменение внутренней энергии газа в изобарном процессе?
а) $\Delta U = m \cdot c_p (T_1 - T_2)$;
б) $\Delta U = m \cdot c_p (T_2 - T_1)$;
в) $\Delta U = m \cdot c_v (T_1 - T_2)$;
г) $\Delta U = m \cdot c_v (T_2 - T_1)$.

14. Работа, которая выполняется рабочим телом в адиабатном процессе, определяется по формуле:
а) $l = \frac{1}{k-1} (p_1 v_1 - p_2 v_2)$;
б) $L = m \cdot c_v (T_1 - T_2)$;
в) $L = \frac{R}{k-1} (T_2 - T_1)$;
г) $L = m \cdot R (T_2 - T_1)$.

15. Работа, которая выполняется рабочим телом в изобарном процессе, определяется по формуле:

а) $l = p\,(v_2 - v_1)$;

б) $L = m \cdot R\,(T_2 - T_1)$;

в) $L = m \cdot c_p\,(T_2 - T_1)$;

г) $l = p\,(V_1 - V_2)$.

16. Как определяется изменение энтропии рабочего тела в политропном процессе?

а) $\Delta S = m\, c_v \frac{n-k}{n-1} \ln \frac{T_2}{T_1}$;

б) $\Delta s = c_n \ln \frac{T_2}{T_1}$;

в) $\Delta S = m\, c_n \ln \frac{T_1}{T_2}$;

г) $\Delta S = m c_p \ln \frac{T_2}{T_1}$.

17. Как определяется изменение энтальпии рабочего тела в политропном процессе?

а) $\Delta I = c_n\,(T_2 - T_1)$;

б) $\Delta I = c_p\,(T_2 - T_1)$;

в) $\Delta I = m\, c_n\,(T_2 - T_1)$;

г) $\Delta I = m\, c_p\,(T_2 - T_1)$.

18. Какой объем занимает каждый компонент в газовой смеси при $p_{см}$:

а) занимает весь объем;

б) занимает объем, пропорциональный его массе;

в) занимает объем, пропорциональный парциальному давлению компонента.

19. Какой вид приобретает первый закон термодинамики для произвольной массы рабочего тела:

а) $Q = \Delta U + L = (U_2 - U_1) + L$;

б) $\delta q = \Delta u + \delta l$;

в) $L = Q$;

г) $q = \Delta u + l = (u_2 - u_1) + l$.

20. Какой будет полная формулировка второго закона термодинамики, который предложил В. Освальд:

а) «Невозможно создать вечный двигатель (perpetuum mobile) второго рода»;

б) «Невозможно создать вечный двигатель (perpetuum mobile) первого рода»;

в) «Невозможно создать вечный двигатель (perpetuum mobile) второго рода, т.е. двигатель, который совершает работу за счет внутренней энергии теплового резервуара и при этом не изменяет термодинамическое состояние окружающих тел»;

г) «Невозможно создать вечный двигатель (perpetuum mobile).

21. Энтропия – это … параметр рабочего тела.

а) основной;

б) калорический;

в) интенсивный.

22. Идеальным циклом всех тепловых машин принято считать:

а) Цикл Тринклера;
б) Цикл Отто;
в) Цикл Брайтона;
г) Цикл Карно.

23. Какое из математических описаний второго закона термодинамики для обратимых процессов является верным?

а) $\oint \frac{\delta q}{T} = \oint ds = 0$;

б) $\oint \frac{\delta q}{T} \geq \oint ds$;

в) $\oint \frac{\delta q}{T} \leq 0$.

24. По какой формуле определяется изобарно-изотермический потенциал Гиббса?

а) $F = U - TS$
б) $G = F + pV$
в) $dH = TdS + Vdp$
г) $dF \leq -SdT - pdV$.

25. Какая аналитическая взаимосвязь между основными параметрами верна для адиабатного процесса:

а) $\frac{p_1}{p_2} = (\frac{v_1}{v_2})^k$;

б) $\frac{p_1}{p_2} = \frac{v_2}{v_1}$;

в) $\frac{p_1}{p_2} = (\frac{v_2}{v_1})^k$;

г) $\frac{v_1}{v_2} = \frac{T_1}{T_2}$.

26. Для какой фазовой диаграммы состояния воды параметры тройной точки (т. А) приняты за начало координат?

а) фазовая диаграмма реальных газов в T-v координатах;
б) фазовая диаграмма реальных газов в p-v координатах;
в) фазовая диаграмма реальных газов в h-s координатах;
г) фазовая диаграмма реальных газов в logp-h координатах.

27. Какие изопроцессы водяного пара могут быть проанализированы при помощи фазовых диаграмм?

а) изотермический, изохорный, изобарный, политропный;
б) изотермический, адиабатный, изобарный, политропный;
в) изотермический, изохорный, изобарный;
г) изотермический, изохорный, изобарный, адиабатный.

28. Единицей измерения тепловой мощности N является:
а) кДж;
б) кДж/кг;
в) кВт;
г) кг/с.

29. Какая формулировка первого закона термодинамики для потока является более верной
а) Теплота, подводимая к рабочему телу извне, расходуется на повышение энтальпии и выполнение технической работы;
б) Теплота, подводимая к рабочему телу извне, расходуется на повышение энтальпии и кинетической энергии, и выполнение технической работы;
в) Теплота, подводимая к рабочему телу извне, расходуется на повышение энтальпии и кинетической энергии;
г) Теплота, подводимая к рабочему телу извне, расходуется на повышение энтальпии и кинетической энергии, и выполнение работы трения.

30. Какие тепловые машины работают по прямому циклу Карно?
а) двигатели внутреннего сгорания, паросиловые и газотурбинные установки;
б) холодильные машины;
в) только паросиловые и газотурбинные установки;
г) тепловые насосы.

31. По какой формуле определяется термический КПД идеального прямого цикла Карно?

а) $\eta_t = 1 - \dfrac{\rho^k - 1}{k\varepsilon^{k-1}(\rho - 1)}$;

б) $\eta_\tau = 1 - \dfrac{1}{\varepsilon^{\kappa-1}} \cdot \dfrac{\lambda\rho^\kappa - 1}{(\lambda - 1) + \kappa\lambda(\rho - 1)}$;

в) $\eta_\tau = 1 - \dfrac{1}{\varepsilon^{\kappa-1}}$;

г) $\eta_\tau = 1 - \dfrac{T_2}{T_1}$.

32. Какой термодинамический цикл заложен в основу работы всех карбюраторных двигателей?
а) цикл со смешанным подводом теплоты (цикл Тринклера);
б) цикл с изохорным подводом теплоты (цикл Отто);
в) обратный цикл С.Карно;
г) реальный цикл Брайтона.

33. Диаграмма, построенная в T-s –координатах - это …
а) рабочая диаграмма;
б) тепловая диаграмма;
в) Декартовая диаграмма.

г) диаграмма Вукаловича.

34. Уравнение для определения количества теплоты Q с учетом массы вещества, записывается как:

а) $Q = m \cdot c \cdot \Delta t$;

б) $q = m \cdot c \cdot (t_2 - t_1)$;

в) $Q = c \cdot (T_2 - T_1)$.

35. Удельная мольная теплоемкость–это количество теплоты, которое нужно подвести к 1 кмолю вещества, чтобы нагреть его на …

а) 10 °С;

б) 10 К;

в) 1°С или 1К;

г) 100 К.

36. Что является рабочим телом газотурбинных установок?

а) топливно – воздушная смесь;

б) холодильный агент;

в) сжатый воздух;

г) водяной пар.

37. Какой термодинамический процесс происходит в турбине паросиловой установки?

а) дросселирование;

б) изобарно-изотермическая конденсация пара;

в) изобарно-изотермическое кипение воды;

г) адиабатное расширение пара.

38. При каком постоянном параметре происходит процесс в испарителях холодильных и теплонасосных установок?

а) $t = const$;

б) $\Delta h = const$;

в) $\Delta s = const$;

г) $V = const$.

39. Какой параметр характеризует эффективность обратного термодинамического цикла?

а) тепловой КПД $\eta_\tau = \frac{l_{полезн}}{q_{затр}} = \frac{T_1 - T_2}{T_1}$;

б) коэффициент работы $\varphi = \frac{l_t}{l_m} = \frac{l_m - l_к}{l_m} = 1 - \frac{l_k}{l_m}$;

в) коэффициент производительности (coefficient of performance - COP) $COP = \frac{q_{отв}}{l_{затр}} = \frac{T_2}{(T_1 - T_2)}$.

40. За счет какой теплоты происходит процесс кипения в испарителе теплонасосной установки?

а) высокопотенциальной теплоты твоздуха;

б) низкопотенциальной теплоты грунта (воздуха, воды);
в) теплоты продуктов сгорания.

41. Какое из определений термина «эксергия» является верным?
а) максимально возможная работа, которую может совершать система, при обратном переходе из данного состояния в состояние равновесия с окружающей средой;
б) сумма внутренней энергии вещества и потенциальной энергии давления;
в) количество теплоты, которое необходимо подвести к 1 кг газа, чтобы изменить его температуру на 1 К.

42. Согласно второму закону термодинамики, термический к.п.д. теплового двигателя определяется как:

а) $\eta_\tau = \frac{l_{полезн}}{q_{затрач}} = 1$;

б) $\eta_\tau = \frac{l_{полезн}}{q_{затрач}} \rangle 1$;

в) $\eta_\tau = \frac{l_{полезн}}{q_{затрач}} \langle 1$.

43. Согласно второму закону термодинамики, коэффициентом производительности (coefficient of performance - COP) холодильной машины является:

а) $COP = \frac{q_{отв}}{l_{затр}} \langle 1$;

б) $COP = \frac{q_{отв}}{l_{затр}} = 1$;

в) $COP = \frac{q_{отв}}{l_{затр}} \rangle 1$.

44. Какому состоянию водяного пара на фазовых диаграммах состояния воды и водяного пара соответствует линия x=1?
а) влажный насыщенный пар;
б) перегретый пар;
в) насыщенная жидкость;
г) сухой насыщенный пар.

45. На фазовых диаграммах состояния воды и водяного пара параметры критической точки следующие:
а) p=611 Па; t= 0,01^{o}C;
б) p=22,1МПа; t=374,15^{o}C;
в) p=22,1МПа; t=20 ^{o}C;
г) p=611 Па; t= 20 ^{o}C.

46 . Какому состоянию водяного пара на фазовых диаграммах состояния воды и водяного пара соответствует линия x=0?
а) влажный насыщенный пар;
б) перегретый пар;
в) насыщенная жидкость;

г) сухой насыщенный пар.

47. На фазовых диаграммах состояния воды и водяного пара параметры тройной точки следующие:

а) p=611 Па; t= 0,01°C;
б) p=22,1МПа; t=374,15°C;
в) p=22,1МПа; t=20 °C;
г) p=611 Па; t= 20 °C;

48. Фазовый переход вещества из твердой фазы в газоподобную называется:

а) кристаллизацией;
б) плавлением;
в) кипением;
г) сублимацией.

49. Водяной пар можно получить путем:

а) только кипения;
б) только испарения;
в) испарения и кипения;
г) конденсации.

50. Сухой насыщенный пар – это…

а) смесь пара с капельками влаги, равномерно распределенными во всем объеме пара;
б) пар, температура которого выше температуры насыщения при таком же давлении, как насыщенный пар;
в) пар, который находится в динамическом равновесии с насыщенной жидкостью;
г) пар, который не содержит влагу и находится при температуре насыщения.

51. Какой термодинамический процесс происходит в турбине установки, представленной на рис.?

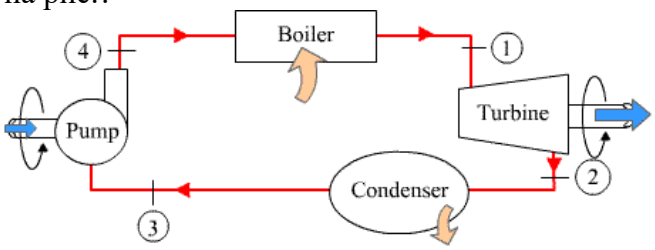

а) Изобарное кипение;
б) Адиабатное сжатие;
в) Изотермическое расширение;
г) Адиабатное расширение.

52. При каком постоянном параметре осуществляется процесс в испарителе установки, представленной на рис.?

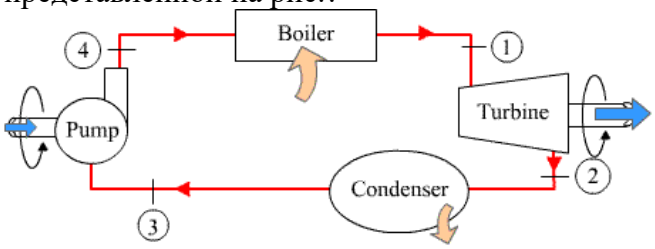

а) t =const;

б) s = const;
в) h = const;
г) c_p = const.

53. Как называется цикл газотурбинной установки, представленной на рис.?

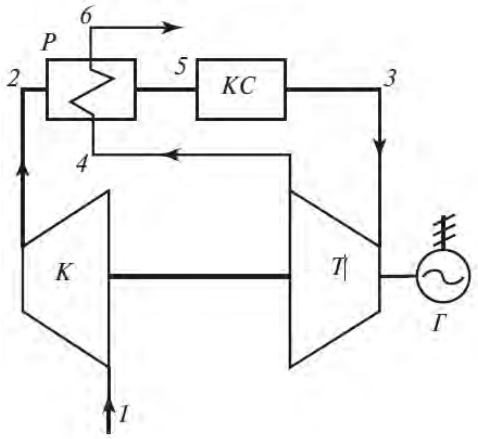

а) цикл ГТУ с регенерацией;
б) базовый цикл ГТУ;
в) цикл ГТУ с многоступенчатым сжатием и расширением рабочего тела;
г) цикл ГТУ с перегревом.

54. Какое качественное состояние характерно для водяного пара при степени сухости x=0,3?
а) 30% сухого насыщенного пара и 70% насыщенной жидкости;
б) 3,0% сухого насыщенного пара и 70% насыщенной жидкости;
в) 30% насыщенной жидкости и 70% сухого насыщенного пара;
г) 30% насыщенной жидкости и 70% влажного насыщенного пара.

55. Какое качественное состояние характерно для водяного пара при (1-x)=0,35?
а) 35% ненасыщенной жидкости и 65% влажного насыщенного пара;
б) 35% насыщенной жидкости и 65% влажного насыщенного пара;
в) 65% насыщенной жидкости и 35% сухого насыщенного пара;
г) 65% сухого насыщенного пара и 35% насыщенной жидкости.

56. Для какого вещества построена фазовая диаграмма с индексом «R718»?
а) углекислый газ;
б) кислород;
в) водяной пар;
г) изобутан.

57. Для какого вещества построена фазовая диаграмма с индексом «R744»?
а) углекислый газ;
б) кислород;
в) водяной пар;
г) изобутан.

58. Для какого вещества построена фазовая диаграмма с индексом «R600a»?
а) углекислый газ;
б) кислород;
в) водяной пар;
г) изобутан.

59. За счет какой теплоты происходит процесс кипения в испарителе теплонасосной установки?
а) высокопотенциальной теплоты воздуха
б) низкопотенциальной теплоты грунта (воздуха, воды)
в) теплоты продуктов сгорания
г) нет правильных ответов

60 Одноступенчатая холодильная машина состоит из
а) испарителя, компрессора, регулирующего, вентиля и ресивера
б) испарителя, компрессора, конденсатора и регулирующего вентиля
в) испарителя, компрессора, конденсатора и ресивера
г) испарителя, компрессора, регулирующего вентиля и регенеративного теплообменника

61 По принципу действия холодильные компрессоры подразделяют на
а) поршневые, ротационные, винтовые, центробежные и спиральные
б) сальниковые, поршневые, ротационные, герметичные и спиральные
в) поршневые, ротационные, винтовые, герметичные и спиральные
г)сальниковые, бессальниковые

62 Холодопроизводительность машины или компрессора - это
а) количество теплоты, отводимое от охлаждаемой среды в единицу времени
б) количество энергии, затрачиваемое на получение холода
в) количество холода, полученное за единицу времени

63. В испарителе холодильной машины осуществляется процесс:
а) дросселирования;
б) конденсации паров холодильного агента;
в) сублимации;
г) кипения холодильного агента за счет теплоты, отводимой из охлаждаемого объема.

64. В терморегулирующем вентиле холодильной машины осуществляется процесс:
а) дросселирования;
б) конденсации паров холодильного агента;
в) сублимации;
г) кипения холодильного агента за счет теплоты, отводимой из охлаждаемого объема.

65. К трем простым видам теплообмена относятся:
а) теплопроводность, теплоотдача, теплопередача;
б) теплопроводность, конвективный теплообмен, тепловое излучение;
в) теплопроводность, теплоотдача, конвективный теплообмен;
г) теплоотдача, тепловое излучение, конвективный теплообмен.

66. Процесс передачи теплоты от одних материальных тел к другим в общем случае называется:
а) тепловым излучением;
б) теплоотдачей;
в) теплопроводностью;
г) теплопередачей.

67.Теплопроводностью называют процесс:
а) передачи теплоты в газовых средах;

б) передачи теплоты в стационарных температурных полях;
в) молекулярного переноса теплоты в сплошной среде, обусловленный наличием градиента температуры;
г) переноса теплоты в вакууме.

68. Единицей измерения теплопроводности материалов является:
а) $\frac{Вт}{м^2 \cdot К}$;
б) $\frac{Вт}{м^2 \cdot К^4}$;
в) $\frac{Вт}{м \cdot К}$;
г) $\frac{Вт}{м^2}$.

69. Если температура во всех точках пространства не изменяется с течением времени, то температурное поле называется:
а) стационарное;
б) равновесное;
в) однородное;
г) объемное.

70. Изотермическая поверхность - это:
а) геометрическое место точек, температура в которых не одинакова
б) геометрическое место точек, температура в которых стационарна
в) геометрическое место точек, температура в которых одинакова
г) геометрическое место точек, температура в которых не стационарна

71. Нестационарное трехмерное температурное поле описывается следующим уравнением:
а) t = f (x, y, z);
б) t = f (x, τ);
в) t = f (x, y, τ);
г) t = f (x, y, z, τ).

72. Какое направление имеет вектор удельного теплового потока по закону теплопроводности (закон Фурье):
а) направление, перпендикулярное вектору градиента температуры;
б) направлен противоположно направлению вектора градиента температуры;
в) совпадает с направлением вектора градиента температуры;
г) не связан с вектором градиента температуры.

73. Вектор температурного градиента (grad t) направлен по нормали к изотермической поверхности в сторону ...
а) увеличения температуры;
б) уменьшения температуры;
в) постоянной температуры;
г) не направлен по нормали.

74. Согласно Закону Фурье, вектор удельного теплового потока ...
а) $q = \alpha \Delta T$;

б) $\bar{q} = -\overline{grad\ T}$;

в) $\bar{q} = -grad\ T$;

г) $q = \frac{\lambda}{\delta}\Delta t$.

75. Конвективным теплообменом называют процесс переноса теплоты:
а) обусловленный наличием градиента температуры;
б) в стационарных полях;
в) в вакууме;
г) осуществляемый подвижными объемами (макроскопическими элементами среды).

76. Свободная конвекция возникает за счет:
а) действия сторонних возбудителей насоса, вентилятора и др.;
б) разницы плотности нагретых и холодных потоков среды;
в) одновременным воздействием разницы температур и сторонних возбудителей;
г) исключительно природное явление.

77. Единицей измерения коэффициента конвективного теплообмена является:
а) $\frac{Вт}{м^2 \cdot К}$;
б) $\frac{Вт}{м^2 \cdot К^4}$;
в) $\frac{Вт}{м \cdot К}$;
г) $\frac{Дж}{м^2 \cdot с \cdot К^4}$.

78.Интенсивность конвективного теплообмена оценивается:
а) коэффициентом теплопередачи;
б) коэффициентом поглощения;
в) коэффициентом интенсивности теплообмена;
г) коэффициентом теплоотдачи.

79. Турбулентное движение среды возникает за счет:
а) послойного, струйного перемещения частиц;
б) вихревого движения потоков воды;
в) под воздействием турбулизатора;
г) исключительно природное явление.

80. В процессах конвективного теплообмена критерий Нуссельта (Nu) является:
а) определяющим;
б) не определяемым;
в) определяемым;
г) не используется.

81. Критериальное уравнение, описывающее процессы теплообмена в свободной конвекции, имеет вид:
а) Nu = f (Gr, Pr);

б) Nu = f (Re, Pr);
в) Nu = f (Reш, Reг);
г) Nu = f (Re, Gr, Pr);

82. Плотность теплового потока в стационарном поле для конвективного теплообмена находятся из выражения:

а) $\bar{q}_к = -\frac{\lambda_{град}}{\delta} \cdot T$;

б) $\bar{q}_K = \alpha \cdot (T_c - T_{ж})$;

в) $\bar{q}_T = \alpha \cdot \Delta_{град} \cdot T$;

г) $\bar{q}_K = \alpha \cdot F \cdot (T_c + T_{ж})$.

83. Тепловой поток при передаче теплоты конвективным способом определяется как:

а) $\Phi = \alpha \cdot (t_{ст} - t_{ж}) \cdot F$;

б) $\Phi = C_0 \cdot \varepsilon \cdot \left(\frac{I}{100}\right)^4 \cdot F$;

в) $\Phi = \frac{(t_1 + t_2) \cdot F}{R_{ст}}$;

г) $\Phi = k_{пол} \cdot (t_1 - t_2) \cdot F$.

84. Количество теплоты, отдаваемое или принимаемое поверхностью стенки, при конвективном теплообмене определяется выражением:

а) $Q = \frac{t_1 - t_2}{R_{пол}} \cdot F \cdot \tau$;

б) $Q = \frac{\lambda}{\delta} \cdot (t_1 - t_2) \cdot F \cdot \tau$;

в) $Q = \alpha \cdot (t_{ст} - t_{ж}) \cdot F \cdot \tau$;

г) $Q = k_{пол} \cdot (t_1 - t_2) \cdot F \cdot \tau$.

85. Какой размер принимается для цилиндрической трубы, обдуваемой наружным воздухом, в качестве определяющего размера?
а) длина трубы;
б) внутренний диаметр трубы;
в) внешний диаметр трубы;
г) средний диаметр.

86. Какой физический смысл числа Прандтля равного единице Pr = 1?
а) гидродинамический пограничный слой численно равен тепловому пограничному слою;
б) гидродинамический пограничный слой отсутствует;
в) тепловой пограничный слой отсутствует;
г) тепловой пограничный слой во много раз превышает гидродинамический пограничный слой.

87. По абсолютному значению коэффициент теплоотдачи для труб, расположенных в

шахматном порядке, ...:
а) больше коэффициента для труб, расположенных в коридорном порядке;
б) меньше коэффициента для труб, расположенных в коридорном порядке;
в) равен по значению коэффициенту для труб, расположенных в коридорном порядке.

88. Число гидродинамического подобия Рейнольдса – это:

а) $\mathrm{Re} = \frac{v \cdot \alpha}{a}$;

б) $\mathrm{Re} = \frac{\omega \cdot d}{v}$;

в) $\mathrm{Re} = \frac{\alpha \cdot l}{v}$;

г) $\mathrm{Re} = \frac{\omega \cdot l}{a}$.

89. Теплообменные аппараты, служащие для передачи теплоты от горячего теплоносителя к холодному через разделяющую их стенку, называются:
а) смесительные;
б) перекрёстные;
в) регенеративные;
г) рекуперативные.

90. Уравнение для расчета рекуперативных теплообменных аппаратов имеет вид:

а) $\Phi = k \cdot \Delta t_{ср} \cdot F$;

б) $\Phi = C_0 \cdot \varepsilon \cdot \left(\frac{T}{100}\right)^4 \cdot F$;

в) $\Phi = \frac{(t_1 - t_2)}{R_{общ}} \cdot F$;

г) $q = k \cdot \Delta t$.

91. При конструктивном расчете теплообменных аппаратов поверхность теплообмена определяется из уравнения:

а) $F = \frac{\Phi}{k_{пол} \cdot \Delta t_{ср}}$;

б) $F = \frac{Q \cdot R_{пол}}{\Delta t_{ср} \cdot \tau}$;

в) $F = \frac{Q}{k_{пол} \cdot (t_1 - t_2) \cdot \tau}$;

г) $F = \frac{\Phi}{\alpha \cdot (t_{СТ} - t_{Ж})}$.

92. Какой общий вид критериального уравнения для процессов теплообмена при свободной конвекции?
а) Nu = f (Re, Gr, Pr);

б) Nu = f (Re, Pr);
в) Nu = f (Reш, Reг);
г) Nu = f (Gr, Pr).

93. Для которого ряда пучка труб коэффициент теплоотдачи принимает максимальное числовое значение?
а) для первого ряда;
б) для третьего ряда;
в) расположение по рядам не влияет на значение коэффициента теплоотдачи;
г) для второго ряда.

94. Коэффициент излучения энергии с поверхности тела характеризует:
а) интенсивность теплоотдачи;
б) интенсивность нагрева тела;
в) интенсивность поглощения энергии;
г) интенсивность теплового излучения.

95. Регенеративным называется теплообменник, у которого:
а) передача теплоты от одного теплоносителя к другому осуществляется через разделяющую их твердую стенку;
б) передача теплоты от одного теплоносителя к другому осуществляется при непосредственном их контакте;
в) горячий теплоноситель соприкасается с твердым телом и отдает ему теплоту, далее холодный теплоноситель соприкасается с твердым телом и воспринимает теплоту, аккумулированную твердым телом;
г) горячий теплоноситель соприкасается с газообразным телом, далее холодный теплоноситель соприкасается с твердым телом и воспринимает теплоту, аккумулированную твердым телом.

96. Смесительным называется теплообменник, у которого:
а) передача теплоты от одного теплоносителя к другому осуществляется через разделяющую их твердую стенку;
б) передача теплоты от одного теплоносителя к другому осуществляется их непосредственным соприкосновением;
в) горячий теплоноситель соприкасается с твердым телом и отдает ему теплоту, далее холодный теплоноситель соприкасается с твердым телом и воспринимает теплоту, аккумулированную твердым телом;
г) горячий теплоноситель взаимодействует с твердым телом, далее холодный теплоноситель соприкасается с твердым телом и воспринимает теплоту.

97. Если в теплообменнике горячая и холодная жидкости протекают:
а) параллельно и в одном направлении, то такая схема называется прямоточной;
б) параллельно и в разных направлениях, то такая схема называется прямоточной;
в) параллельно и в одном направлении, то такая схема называется противоточной;
г) параллельно и в разных направлениях, то такая схема называется приточной.

98. Для противотока:
а) конечная температура холодной жидкости всегда выше конечной температуры горячей жидкости;
б) конечная температура холодной жидкости всегда равна конечной температуры горячей жидкости;
в) конечная температура холодной жидкости всегда ниже конечной температуры горячей

жидкости;
г) конечная температура холодной жидкости выше начальной температуры горячей жидкости.

99. По какойформулеопределяетсясереднелогарифмическийтемпературныйнапор при расчете теплообменных аппаратов?
а) $\Delta t_{вх} = t_1^{'} - t_2^{'}$;
б) $\Delta t_{вых} = t_1^{''} - t_2^{'}$;
в) $\Delta t_{ср} = \dfrac{\Delta t_{вх} - \Delta t_{вых}}{\ln \dfrac{\Delta t_{вх}}{\Delta t_{вых}}}$;
г) $\dfrac{\Delta t_1}{\Delta t_2} = \dfrac{m_2 \cdot C_{p2}}{m_1 \cdot C_{p1}}$.

100. Теплообменником называют аппарат, предназначенный:
а) только для отвода теплоты от теплоносителей;
б) только для подвода теплоты к теплоносителям;
в) для передачи теплоты от горячего теплоносителя к холодному;
г) для передачи теплоты от твердого тела к газу.

Контрольная работа (аудиторная для о.ф.о.)

Задача 1

Смесь идеальных газов имеет начальные параметры p_1, t_1, нагревается при постоянном объеме до t_2, а затем охлаждается при постоянном давлении до начальной температуры t_1.

Определить: объемный состав газовой смеси; конечное давление и объем смеси; работу (***L***), теплоту (***Q***) и изменение внутренней энергии (***ΔU***), энтальпии (*Δ*I) и энтропии (*Δ*S) смеси в процессах.

Изобразить процессы в ***p-v*** и ***T-s*** диаграммах.

Данные для решения задачи выбрать из таблицы 1.

Таблица 1 – Исходные данные к задаче 1

Предпослед-няя цифра шифра	Масса компонентов газовой смеси, *кг*					Давление, *МПа*	Последняя цифра шифра	Температура, ^oC	
	N_2	O_2	CO_2	H_2O	H_2	p_1		t_1	t_2
0	2,5	-	1,8	0,7	0,3	1	0	400	800
1	3,0	1,0	4,0	-	0,5	2	1	100	600
2	4,2	0,8	4,0	0,5	-	3	2	300	900
3	-	1,2	2,5	0,9	1,1	4	3	100	300
4	3,7	-	3,0	0,3	1,2	8	4	200	500
5	2,8	1,1	-	0,8	3,2	6	5	200	800
6	2,9	1,4	2,7	-	3,0	7	6	100	700
7	-	2,0	5,2	3,7	1,8	5	7	200	700
8	4,0	-	3,2	2,5	2,0	4	8	400	900
9	3,5	0,9	-	0,6	4,0	3	9	100	400

Задача 2

Для теоретического цикла газового поршневого двигателя внутреннего сгорания (ДВС) с изохорно-изобарным подводом теплоты по заданным значениям начального давления p_1 и температуры t_1, степени сжатия ε, степени повышения давления λ и степени

предварительного расширения ρ определить параметры состояния p, v, T в характерных точках цикла, полезную работу и термический КПД.

Изобразить цикл ДВС в ***p-v*** и ***T-s*** диаграммах.

Данные необходимые для расчета задачи выбрать из таблицы 2.

Таблица 2 – Исходные данные для задачи 2

Предпос-ледняя цифра шифра	Рабочее тело	p_1, *кПа*	t_1, ^oC	Последняя цифр шифра	ε	λ	ρ
0	H_2O	96	22	0	17	1,6	1,3
1	N_2	97	24	1	16	1,7	1,3
2	*He*	95	18	2	19	1,3	1,5
3	*Воздух*	101	15	3	15	1,5	1,4
4	CH_4	98	32	4	14	1,8	1,3
5	O_2	99	30	5	13	1,7	1,3
6	CO_2	100	23	6	15	1,6	1,4
7	*Воздух*	97	25	7	16	1,4	1,6
8	N_2	96	20	8	17	1,5	1,7
9	*CO*	95	17	9	18	1,3	1,4

Задача 3

Паросиловая установка работает по циклу Ренкина. Давление пара перед турбиной p_1, его температура t_1. Адиабатное расширение пара в турбине происходит до атмосферного давления p_2. Определить КПД паросиловой установки. Как изменится КПД, если давление и температуру увеличить соответственно до p'_1 и t'_1, а на выходе пара из турбины установить конденсатор, в котором давление p'_2?

Изобразить процессы в ***i-s*** – диаграмме водяного пара.

Данные, необходимые для решения задачи, выбрать из таблицы 3

Таблица 3 – Исходные данные к задаче 3

Предпос-ледняя цифра шифра	Давление пара перед турбиной, МПа p_1	Темпе-ратура пара, ^{o}C t_1	Давление пара после турбины, МПа p_2	Послед-няя цифра шифра	Давление пара перед турбиной, МПа p'_1	Темпе-ратура пара, ^{o}C t'_1	Давление пара после турбины, МПа p'_2
0	4	310	0,1	0	15	550	0,05
1	8	350	0,13	1	17	580	0,04
2	6	330	0,12	2	14	570	0,03
3	10	420	0,11	3	18	550	0,02
4	9	360	0,1	4	20	610	0,01
5	13	310	0,11	5	18,5	630	0,009
6	12	440	0,1	6	16	550	0,007
7	3	340	0,13	7	17,5	640	0,005
8	11	320	0,1	8	15,5	530	0,01
9	5	430	0,12	9	17	600	0,05

Указание: Правильность определения параметров в точках можно проверить с помощью таблиц А.3 и А.4.Рекомендовано расчет выполнить в компьютерной программе «Диаграмма HS для воды и водяного пара».

Задача 4

В конденсаторе на горизонтальных трубах с внешним диаметром $d_{тр}$ конденсируется влага. Водяной пар со степенью сухости x, давлением $p_н$. Найти средний коэффициент теплоотдачи и количество пара, которое сконденсируется за один час 1 п.м. трубы, температура поверхности которой $t_{ст}$. Сравнить полученные результаты, при вертикальном расположении трубы. В обоих случаях режим течения пленки ламинарный.

Данные, необходимые для решения задачи, выбрать из таблицы 4

Таблица 4– Исходные данные к задаче 4

Предпос-ледняя цифра шифра	Внешний диаметртрубы,мм $d_{тр}$	Степень сухости x	Последняя цифра шифра	Давление пара, МПа $p_н$	Температура стенки, ^oC $t_{ст}$
0	4	310	0	15	550
1	8	350	1	17	580
2	6	330	2	14	570
3	10	420	3	18	550
4	9	360	4	20	610
5	13	310	5	18,5	630
6	12	440	6	16	550
7	3	340	7	17,5	640
8	11	320	8	15,5	530
9	5	430	9	17	600

Задача 5

Задан вид топлива, котельный агрегат производительностью **D,** величина всасывания воздуха в газоходах котлоагрегата $\Delta\alpha$ и температура выходящих газов $t_{вых}$.

Определить:

- состав рабочей массы топлива и его низкую теплоту сгорания, дать краткую характеристику топлива;
- способ сжигания топлива, тип топки для его сжигания, дать краткую характеристику устройства и работы топки, привести ее характеристики;
- теоретический V^o_n и действительный V_n объем воздуха, необходимый для сгорания *1 кг (1 м^3)* заданного топлива;
- объем продуктов сгорания $V_{пс}$на выходе из топки (при α_m) и из котлоагрегата (при $\alpha_{вых}$)
- полезное тепловыделение в топке $Q_{пол}$;
- теоретическую температуру горения $t_{гор}$;
- энтальпию выходящих газов $I_{псвых}$ при температуре $t_{вых}$.

Исходные данные, необходимые для решения задачи выбрать из таблицы 5

Таблица 5 – Исходные данные к задаче 5

Предпос-ледняя цифра шифра	D×10^{-3}, *кг/час*	$\Delta\alpha$	Послед-няя цифра шифра	$t_{вых}$, ^oC	Вид топлива
0	75	0,20	0	140	Донецкий каменный уголь Д (длиннопламенный)
1	90	0,17	1	150	Мазут сернистый
2	120	0,15	2	160	Газ из газопровода Дашава - Киев
3	6,5	0,33	3	170	Кузнецкий каменный уголь Г (газовый)

4	16	0,28	4	180	Челябинский бурый уголь Б3
5	4	0,35	5	180	Газ из газопровода Шебелинка - Москва
6	10	0,22	6	170	Карагандинский каменный уголь К (коксовый)
7	35	0,18	7	150	Газ из газопровода Средняя Азия - Центр
8	25	0,25	8	160	Чульмаканский каменный уголь Ж (жирный)
9	50	0,21	9	140	Райчихинский бурый уголь Б2

Перечень тем рефератов

1. Третий закон термодинамики. Формулировка и основное содержание.
2. Эксергия и эксергетичекий баланс термодинамической системы.
3. Схема и цикл работы (в p-v и T-s координатах) турбореактивного двигателя.
4. Схемы и цикл работы (в p-v и T-s координатах) воздушной холодильной машины.
5. Схема и цикл работы (p-v и T-s координатах) паровой холодильной машины.
6. Реальные циклы газотурбинных установок. Примеры внедрения.
7. Действительные циклы поршневых двигателей внутреннего сгорания. Определение КПД двигателя.
8. Схема и цикл работы двигателя внешнего сгорания – двигатель Стерлинга.
9. Конструкция современных экологично безопасных двигателей. Область применения.
10. Теплопроводность при нестационарном тепловом режиме.
11. Особенности теплоотдачи при изменении агрегатного состояния вещества.
12. Основные критериальные числа тепломассообмена. Методика определения коэффициента тепломассопереноса.
13. Основные уравнения тепломассопереноса. Число Льюиса.
14. Особенности термодинамических процессов в градирнях.
15. Примеры конструкций теплообменников с непосредственным контактом сред.
16. Анализ открытых термодинамических систем.
17. Уравнения, описывающие процессы дросселирования газов и паров.
18. Работа с фазовыми таблицами ASHRAE (American Society of Heating, Refrigeration, and Air-Conditioning Engineers);
19. Изучение схемы и принципа работы двигателя Стирлинга.
20. Холодильные методы обработки пищевых продуктов.
21. Современные способы обработки и хранения пищевых продуктов.
22. Требования к торговому холодильному оборудованию.
23. Классификация и примеры торгового холодильного оборудования.
24. Классификация холодильников.
25. Особенности конструкции промышленных холодильников.

МЕТОДИЧЕСКИЕ МАТЕРИАЛЫ, ОПРЕДЕЛЯЮЩИЕ ПРОЦЕДУРЫ ОЦЕНИВАНИЯ ЗНАНИЙ, УМЕНИЙ, НАВЫКОВ

При изучении учебной дисциплины в течение семестра студент максимально может набрать 100 баллов. Система оценивания всех видов работ по учебной дисциплине «Тепло- и хладотехника» приведена в таблицах 3-7.

Устный опрос позволяет оценить знания и кругозор обучающегося, умение логически построить ответ, владение монологической речью и иные коммуникативные навыки. Опрос как важнейшее средство развития мышления и речи обладает большими

возможностями воспитательного воздействия преподавателя. Обучающая функция состоит в выявлении деталей, которые по каким-то причинам оказались недостаточно осмысленными в ходе учебных занятий и при подготовке к экзамену.

Критериями оценки устного ответа являются: полнота представленной информации, логичность выступления, наличие необходимых разъяснений и использование формул и/или определений по ходу ответа, привлечение материалов современных научных публикаций.

Письменная проверка знаний в виде решения **задач** осуществляется в аудиторной форме. Во время проверки и оценки задач проводится анализ результатов выполнения, выявляются типичные ошибки, а также причины их появления. Анализ задач проводится оперативно. При проверке задач преподаватель исправляет каждую допущенную ошибку и определяет полноту ответа, учитывая при этом четкость и последовательность изложения мыслей, наличие и достаточность пояснений, знания терминологии в предметной области.

Для оценки знаний обучающихся используют **тестовые задания** в закрытой форме, когда испытуемому предлагается выбрать правильный ответ из нескольких возможных. Каждый тест содержит 3-4 варианта ответа, среди которых только один правильный. Результат зависит от общего количества правильных ответов, записанных в бланк ответов.

Реферат как продукт самостоятельной работы студента, представляющий собой краткое изложение в письменном виде (до 15 стр печатного текста) полученных результатов теоретического анализа определенной научной (учебно-исследовательской) темы, где автор раскрывает суть исследуемой проблемы, приводит различные точки зрения, а также собственные взгляды на нее.

Контрольная работа по учебной дисциплине «Тепло- и хладотехника» выполняется в аудиторной форме по итогам изучения определенных тем модулей. Аудиторная контрольная работа предполагает решение конкретной технической задачи по вариантам.

Время решения каждой задачи ограничивается 45 минутами. Критериями оценки такой работы становятся: использование системных единиц измерения, понимание заданного условия и использования в ответе правильных формул и нужных диаграмм (при необходимости), грамотность, логическая последовательность изложения решения.

Таблица 8 – Соответствие государственной шкалы оценивания академической успеваемости

Сумма баллов за все виды учебной деятельности	**По государственной шкале**	**Определение**
60-100	«Зачтено»	Обучающийся знает основные определения, последователен в изложении материала, демонстрирует базовые знания дисциплины, владеет необходимыми умениями и навыками при выполнении практических заданий
0-59	«Не зачтено»	Обучающийся не знает основных определений, непоследователен и сбивчив в изложении материала, не обладает определенной системой знаний по дисциплине, не в полной мере владеет необходимыми умениями и навыками при выполнении практических заданий