Документ подписан простой электронной подписью
Информация о владельце:
ФИО: Крылова Людмила Вячеславовна
Должность: Проректор по учебно-методической работе
Дата подписания: 17.11.2026 11:08:26
Уникальный программный ключ:
b066544bae1e449cd8bfce392f7224a676a271b2

МИНИСТЕРСТВО НАУКИ И ВЫСШЕГО ОБРАЗОВАНИЯ РОССИЙСКОЙ ФЕДЕРАЦИИ

ФЕДЕРАЛЬНОЕ ГОСУДАРСТВЕННОЕ БЮДЖЕТНОЕ ОБРАЗОВАТЕЛЬНОЕ УЧРЕЖДЕНИЕ ВЫСШЕГО ОБРАЗОВАНИЯ «ДОНЕЦКИЙ НАЦИОНАЛЬНЫЙ УНИВЕРСИТЕТ ЭКОНОМИКИ И ТОРГОВЛИ ИМЕНИ МИХАИЛА ТУГАН-БАРАНОВСКОГО»

КАФЕДРА ОБЩЕИНЖЕНЕРНЫХ ДИСЦИПЛИН

УТВЕРЖДАЮ
Заведующий кафедрой общеинженерных дисциплин
_____ С.А. Соколов
(подпись)
«19» 02 2024 г.

ОЦЕНОЧНЫЕ МАТЕРИАЛЫ УЧЕБНОЙ ДИСЦИПЛИНЫ

Б.1.В.15 «КОМПЬЮТЕРНАЯ ГРАФИКА»

Укрупненная группа 43.00.00 Сервис и туризм
(код, наименование)

Программа высшего образования – программа бакалавриата

Направление подготовки 43.03.03 Гостиничное дело
(код и наименование)

Профиль: Гостинично-ресторанное дело
(наименование)

Факультет ресторанно-гостиничного бизнеса

Разработчик: к.т.н., доцент, доцент _____ Н.Н. Севаторов
(уч. степень, уч. звание, должность) (подпись)

ОМ рассмотрены и утверждены на заседании кафедры ОИД от «19» 02 2024 г., протокол № 11

Донецк
2024

1. **Паспорт**
оценочных материалов по учебной дисциплине
КОМПЬЮТЕРНАЯ ГРАФИКА

Перечень компетенций, формируемых в результате освоения учебной дисциплины (модуля)

№ п/п	Код контролируемой компетенции	Формулировка контролируемой компетенции	Контролируемые разделы (темы) учебной дисциплины (модуля)	Этапы формирования (семестр изучения)
1	2	3	4	5
1	УК-1.	Способен осуществлять поиск, критический анализ и синтез информации, применять системный подход для решения поставленных задач	**Тема 1. Система AutoCAD.** Запуск AutoCAD. Способы открытия нового чертежа, загрузка существующего чертежа. Графический интерфейс. Панели инструментов. Технология работы с командами AutoCAD. Введение значений координат с клавиатуры. Построение отрезка по абсолютным, относительным и полярным координатам. отделение и обновление объектов. **Тема 2. Построение геометрических фигур.** Прямоугольник. Многогранник. окружность. Построение сопряжений. **Тема 3. Команды объектных привязок.** Отсечение части объекта. Выполнение скруглений. Построение фасок объекта. **Тема 4. Оформление чертежей.** Команда ZOOM “Показывай”. Изменение свойств примитивов. Изменение цвета, типа линий. Установление типов линий. **Тема 5. Простое редактирование.** Копирование объектов. Создание прямоугольного массива и массива по окружности. Выполнение самостоятельной графической работы. **Тема 6. Нанесение размеров.** Линейные размеры. Параллельные размеры. Нанесение размеров дуги окружностей. **Тема 7. Сложное редактирование.** Команды редактирования. Зеркальное отображение. Подобные фигуры. Перемещение. Поворот. Масштабы. **Тема 8. Конструктивные прямые.** Выполнение самостоятельной графической работы. **Тема 9. Формирование текста.** Способы размещения текста. Создание однострочного текста. Выравнивание текста. Текстовые стили.	3

			Редактирование текста. Выполнение самостоятельной графической работы. **Тема 10. Штриховка.** Заливка. Редактирование штриховки. **Тема 11. Сплайновые кривые.** Полилиния. Редактирование полилиний. ***Опрос и/ или тестирование по теоретической части курса*** ***Выполнение, оформление и защита работ практикума***	
2	УК-2.	Способен определять круг задач в рамках поставленной цели и выбирать оптимальные способы их решения, исходя из действующих правовых норм, имеющихся ресурсов и ограничений	Темы 1 -11 ***Опрос и/ или тестирование по теоретической части курса*** ***Выполнение, оформление и защита работ практикума***	3
3	ПК-3.	Способен к продвижению гостинично-ресторанного продукта с использованием современных информационных технологий	Темы 1 -11 ***Опрос и/ или тестирование по теоретической части курса*** ***Выполнение, оформление и защита работ практикума***	3

2. Показатели и критерии оценивания компетенций, описание шкал оценивания

Таблица 2.1 - Показатели оценивания компетенций

№ п/п	Код контролируемой компетенции	Показатель оценивания (индикаторы достижения компетенций)	Контролируемые разделы (темы) учебной дисциплины (модуля)	Наименование оценочного материала
1	2	3	4	5
	УК-1	ИДК-1$_{УК-1}$ Анализирует задачу, выделяя ее базовые составляющие, осуществляет декомпозицию задачи Находит и критически анализирует информацию, необходимую для решения поставленной задачи. ИДК-2$_{УК-1}$Рассматривает возможные варианты решения задачи, оценивая их достоинства и недостатки ИДК-3$_{УК-1}$Грамотно, логично, аргументировано формирует собственные суждения и оценки.	**Тема 1. Система AutoCAD.** Запуск AutoCAD. Способы открытия нового чертежа, загрузка существующего чертежа. Графический интерфейс. Панели инструментов. Технология работы с командами AutoCAD. Введение значений координат с клавиатуры. Построение отрезка по абсолютным, относительным и полярным координатам. отделение и обновление объектов.	Расчетно-графическая работа Тест

		ИДК-4$_{УК-1}$Отличает факты от мнений, интерпретаций, оценок и т.д. в рассуждениях других участников деятельности ИДК-5$_{УК-1}$Определяет и оценивает последствия возможных решений задачи	**Тема 2. Построение геометрических фигур.** Прямоугольник. Многогранник. окружность. Построение сопряжений. **Тема 3. Команды объектных привязок.** Отсечение части объекта. Выполнение скруглений. Построение фасок объекта. **Тема 4. Оформление чертежей.** Команда ZOOM “Показывай”. Изменение свойств примитивов. Изменение цвета, типа линий. Установление типов линий. **Тема 5. Простое редактирование.** Копирование объектов. Создание прямоугольного массива и массива по окружности. Выполнение самостоятельной графической работы. **Тема 6. Нанесение размеров.** Линейные размеры. Параллельные размеры. Нанесение размеров дуги окружностей. **Тема 7. Сложное редактирование.** Команды редактирования. Зеркальное отображение. Подобные фигуры. Перемещение. Поворот. Масштабы. **Тема 8. Конструктивные прямые.** Выполнение самостоятельной графической работы. **Тема 9. Формирование текста.** Способы размещения текста. Создание однострочного текста. Выравнивание текста. Текстовые стили. Редактирование текста. Выполнение самостоятельной графической работы. **Тема 10. Штриховка.** Заливка. Редактирование штриховки. **Тема 11. Сплайновые кривые.** Полилиния.	

			Редактирование полилиний. ***Опрос и/ или тестирование по теоретической части курса*** ***Выполнение, оформление и защита работ практикума***	
	УК-2	ИДК-1$_{УК-2}$Формулирует в рамках поставленной цели проекта совокупность взаимосвязанных задач, обеспечивающих ее достижение. ИДК-2$_{УК-2}$Определяет ожидаемые результаты решения выделенных задач ИДК-3$_{УК-2}$Проектирует решение конкретной задачи проекта, выбирая оптимальный способ ее решения, исходя из действующих правовых норм и имеющихся ресурсов и ограничений ИДК-4$_{УК-2}$Решает конкретные задач проекта заявленного качества и за установленное время Публично представляет результаты решения конкретной задачи проекта	Тема 1 – 11 ***Опрос и/ или тестирование по теоретической части курса*** ***Выполнение, оформление и защита работ практикума***	Расчетно-графическая работа Тест
	ПК-3	ИДК-1$_{ПК-3}$Анализирует рыночную ситуацию и выбор целевых сегментов потребителей ИДК-2$_{ПК-3}$Разрабатывает программу продвижения гостинично-ресторанного продукта на основе современных информационно-коммуникативных технологий. ИДК-3$_{ПК-3}$Осуществляет проведение мероприятий по продвижению гостинично-ресторанного продукта целевым сегментам потребителей и индивидуальным клиентам. ИДК-4$_{ПК-3}$Проводит мероприятия по оценке эффективности программ продвижения.	Тема 1 – 11 ***Опрос и/ или тестирование по теоретической части курса*** ***Выполнение, оформление и защита работ практикума***	Расчетно-графическая работа Тест

Таблица 2.2 - Критерии и шкала оценивания по оценочному материалу расчетно-графическая работа

Шкала оценивания (интервал баллов)$_2$	Критерий оценивания
26-35	Контрольная работа выполнена на высоком уровне (правильные ответы даны на 90-100% вопросов/задач)
10-25	Контрольная работа выполнена на среднем уровне (правильные ответы даны на 75-89% вопросов/задач)
1-9	Контрольная работа выполнена на низком уровне (правильные ответы даны на 60-74% вопросов/задач)
0	Контрольная работа выполнена на неудовлетворительном уровне (правильные ответы даны менее чем 60%)

Таблица 2.3 - Критерии и шкала оценивания по оценочному материалу «Проект»

Шкала оценивания (интервал баллов)	Критерии оценивания
23-25	Проект предоставлен и защищен в соответствии с требованиями в полном обьеме. При подготовке студент проявил компетентность, эрудицию в области исследования, показал умение на основе новейших информационных и коммуникационных технологий, хорошо ориентируется в информационном пространстве, показывает высокий уровень аналитических и исследовательских навыков, проявляет творческих подход.
18-22	Проект предоставлен и защищен в соответствии с требованиями на 75 %. При подготовке студент проявил компетентность, эрудицию в области исследования имеет 1-2 незначительные ошибки при оформлении, имеет навыки практического и творческого мышления.
8-17	Проект предоставлен и защищен в соответствии с требованиями на 60 %, имеет невысокое качество исполнения. Задание выполнено на удовлетворительном уровне, допущены более 5 ошибок при оформлении, студент слабо ориентируется в информационном пространстве, демонстрирует слабую способность к аналитическому мышлению, отсутствие творческого подхода при разработке проекта.
1-7	Проект предоставлен и защищен в соответствии с требованиями на 40 %. Задание выполнено на низком уровне, допущено большое количество существенных ошибок, студент слабо ориентируется в информационном пространстве, демонстрирует слабую способность к аналитическому мышлению, отсутствие творческого подхода при разработке проекта.
0	Задание не выполнено

Таблица 2.4 - Критерии и шкала оценивания по оценочному средству «Творческое задание»

Шкала оценивания (интервал баллов)	Критерий оценивания
37-40	Творческое задание выполнено на высоком уровне (правильные ответы даны на 90-100% вопросов/задач)
29-36	Творческое задание выполнено на среднем уровне (правильные ответы даны на 75-89% вопросов/задач)

16-28	Творческое задание выполнено на низком уровне (правильные ответы даны на 60-74% вопросов/задач)
0-15	Творческое задание выполнено на неудовлетворительном уровне (правильные ответы даны менее чем на 60% вопросов/задач)

3. Перечень оценочных материалов

№ п/п	Наименование оценочного материала	Краткая характеристика оценочного материала	Представление оценочного материала в перечне
1	Расчетно-графическая работа	Средство проверки умений применять полученные знания по заранее определенной методике для решения задач или заданий по модулю или учебной дисциплине в целом.	Комплект заданий для выполнения расчетно-графической работы
2	Проект	Конечный продукт, получаемый в результате планирования и выполнения комплекса учебных и исследовательских заданий. Позволяет оценить умения обучающихся самостоятельно конструировать свои знания в процессе решения практических задач и проблем, ориентироваться в информационном пространстве и уровень сформированности аналитических, исследовательских навыков, навыков практического и творческого мышления. Может выполняться в индивидуальном по рядке или группой обучающихся.	Темы групповых и/или индивидуальных проектов
3	Творческое задание	Частично регламентированное задание, имеющее нестандартное решение и позволяющее диагностировать умения, интегрировать знания различных областей, аргументировать собственную точку зрения. Может выполняться в индивидуальном по- рядке или группой обучающихся.	Темы групповых и/или индивидуальных творческих заданий

3.1. ОЦЕНОЧНЫЙ МАТЕРИАЛ «ПРИМЕР БЛАНКА ЗАДАНИЯ ДЛЯ МОДУЛЬНОГО КОНТРОЛЯ»

В результате изучения дисциплины «Компьютерная графика» проводится дифференцированный зачет.

Текущий контроль знаний осуществляется посредством выполнения студентами трех модульных заданий:

Смысловой модуль I. Выполнение чертежа детали с криволинейным контуром.

Смысловой модуль II. Построение видов

Смысловой модуль III. Построение простых размеров

Каждое модульное задание содержит 20 вариантов. Ниже приводятся по одному примеру модульных заданий

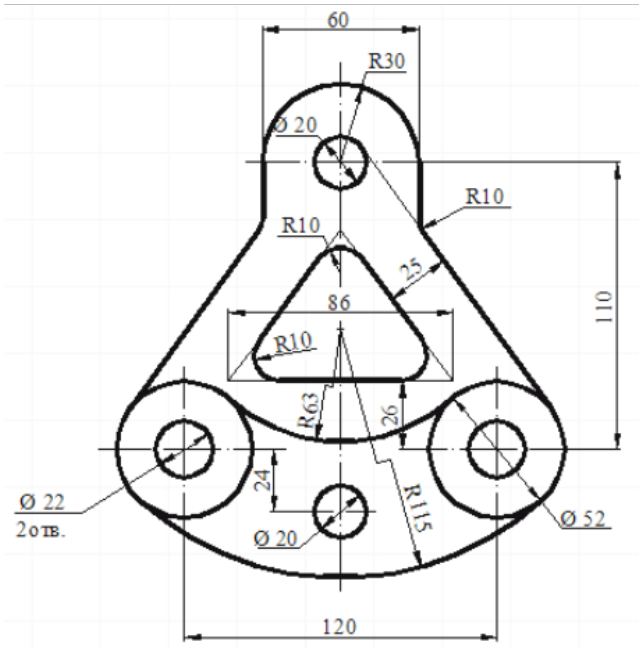

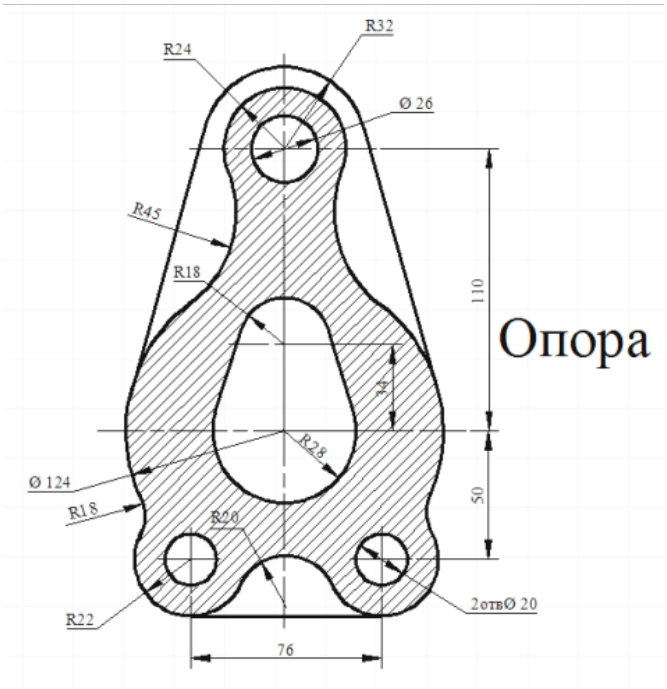

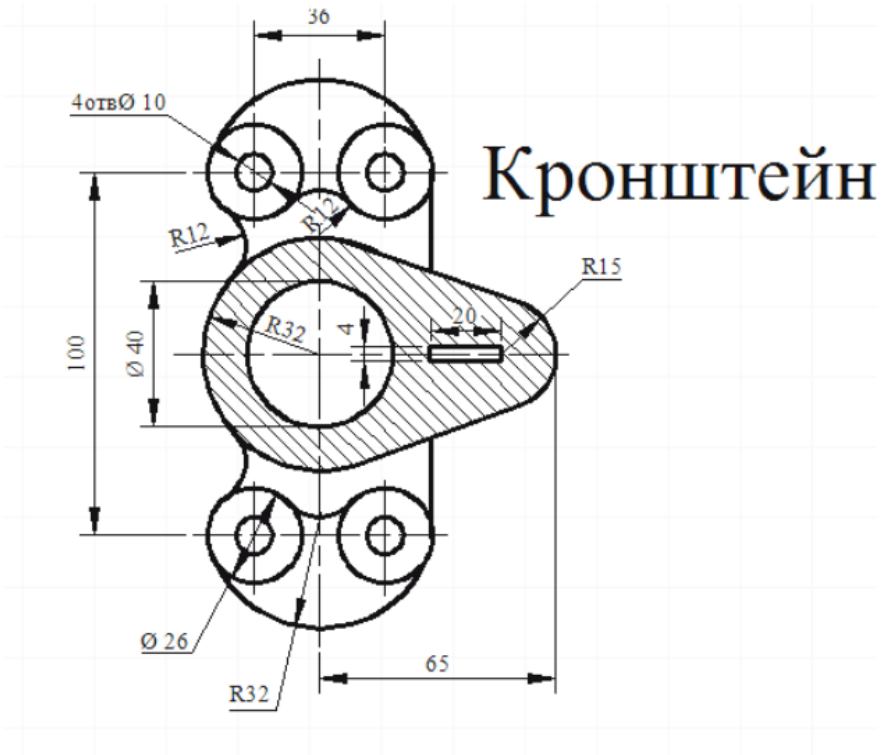

3.2. ОЦЕНОЧНЫЙ МАТЕРИЛ «ПРИМЕРЫ ИНДИВИДУАЛЬНЫХ ЗАДАНИЙ»

1. История и перспективы развития компьютерной графики.
2. Некоторые способы построения кривой Вивиани.
3. Использование системы AutoCAD для развязки конструктивных задач.
4. Оформление чертежа в пространстве листа.

5. Использование слоев при построении чертежа.
6. Построение лекальных кривых.
7. Использование команды Полилиния для построения кривых линий.

4. МЕТОДИЧЕСКИЕ МАТЕРИАЛЫ, ОПРЕДЕЛЯЮЩИЕ ПРОЦЕДУРЫ ОЦЕНИВАНИЯ ЗНАНИЙ, УМЕНИЙ, НАВЫКОВ

Перечень оценочных средств по дисциплине:

- банк вопросов для тестирования;
- перечень вопросов для подготовки к защите работ практикума (РГР);
- контрольная работа (для з.ф.о.);
- программа зачета.

Контроль выполнения работ практикума проводится в виде проверки оформления отчетов и их защиты.

Форма промежуточной аттестации по дисциплине:

– Текущий модульный контроль (тестирование, устный опрос по темам, защита РГР, контрольная работа);

– зачет.

Для оценки знаний обучающихся используют **тестовые задания** в закрытой форме (когда испытуемому предлагается выбрать правильный ответ из нескольких возможных), открытой форме (ввод слова или словосочетания с клавиатуры), выбор соответствия (выбор правильных описаний к конкретным терминам), а также множественный выбор (выбор нескольких возможных вариантов ответа). Результат зависит от общего количества правильных ответов. Тестирование проводится в системе Moodle, оценивание автоматизировано.

Проверка письменно оформленных в альбомах **практикума работ** (РГР) осуществляется в аудиторной форме. Во время проверки и оценки РГР проводится анализ результатов выполнения, выявляются типичные ошибки, а также причины их появления. Анализ оформленных отчетов проводится оперативно. При проверке отчетов преподаватель исправляет каждую допущенную ошибку и определяет полноту ответа, учитывая при этом четкость и последовательность изложения мыслей, наличие и достаточность пояснений, знания терминологии в предметной области. Оформленная работа оценивается в соответствии с баллом, выделенным на конкретную работу (согласно рабочей программе курса).

Контрольная работа по учебной дисциплине выполняется во внеаудиторной форме по итогам изучения теоретического материала курса.

Внеаудиторная контрольная работа предполагает поиск текстов на иностранном языке, их проработку, перевод и устную беседу. Время выполнения не ограничено. Оформленная работа должна быть представлена в период сессии. Критериями оценки такой работы становятся: соответствие содержания ответа вопросу, понимание базовых категорий темы, использование в ответе этих категорий, грамотность, последовательность изложения. Для очной формы обучения выполнение внеаудиторной контрольной работы не является обязательным. Контрольная работа оценивается до 15 баллов и выставляется в колонку повышения баллов (у очной формы обучения) или распределяется между модулями курса.

Устный опрос позволяет оценить знания и кругозор обучающегося, умение логически построить ответ, владение монологической речью и иные коммуникативные навыки. Опрос как важнейшее средство развития мышления и речи обладает большими возможностями воспитательного воздействия преподавателя. Обучающая функция состоит в выявлении деталей, которые по каким-то причинам оказались недостаточно осмысленными в ходе учебных занятий и при подготовке к экзамену.

Подготовка **устного доклада** предполагает выбор темы сообщения в соответствии с календарно-тематическим планом. Выбор осуществляется с опорой на список литературы, предлагаемый по данной теме.

При подготовке доклада необходимо вдумчиво прочитать работы, после прочтения следует продумать содержание и кратко его записать. Дословно следует выписывать лишь конкретные определения, можно включать в запись примеры для иллюстрации. Проблемные вопросы следует вынести на групповое обсуждение в процессе выступления.

Желательно, чтобы в докладе присутствовал не только пересказ основных идей и фактов, но и имело место выражение обучающимся собственного отношения к излагаемому материалу, подкрепленного определенными аргументами (личным опытом, мнением других исследователей).

Критериями оценки устного доклада являются: полнота представленной информации, логичность выступления, наличие необходимых разъяснений и использование иллюстративного материала по ходу выступления, привлечение материалов современных научных публикаций, умение ответить на вопросы слушателей, соответствие доклада заранее оговоренному временному регламенту.

Зачёт проводится по дисциплине в соответствии с утвержденным учебным планом. Для проведения зачета лектором курса ежегодно разрабатывается (обновляется) программа зачета, которая утверждается на заседании кафедры. Студенту для повышения набранных в течение семестра баллов предлагается Билет, который включает в себя 2 вопроса, полный правильный ответ на каждый из которых может принести по 10 баллов. Таким образом, на зачете обучающийся может максимально набрать 20 баллов, что позволяет повысить набранные на протяжении семестра по результатам текущего модульного контроля баллы.

Распределение баллов, которые получают обучающиеся

Текущее тестирование и самостоятельная работа, балл											**Сумма, балл**
Смысловой модуль №1					**Смысловой модуль №2**			**Смысловой модуль №3**			
Т1	Т2	Т3	Т4	Т5	Т1	Т2	Т3	Т1	Т2	Т3	100
5	5	5	5	5	10	10	10	10	15	15	

Примечание. Т1, Т2, ... Т13 – номера тем соответствующих смысловых модулей

Государственная шкала оценивания
академической успеваемости

Сумма баллов за все виды учебной деятельности	**По государственной шкале**	**Определение**
60-100	«зачтено»	Правильно выполненные задания учебной дисциплины. Может быть незначительное количество ошибок.
0-59	«не зачтено»	Неудовлетворительно, с возможностью повторной аттестации

ЛИСТ ИЗМЕНЕНИЙ И ДОПОЛНЕНИЙ

№ п/п	Виды дополнений и изменений	Дата и номер протокола заседания кафедры, на котором были рассмотрены и одобрены изменения и дополнения	Подпись (с расшифровкой) заведующего кафедрой